線形回路理論

正確には線形時不変回路理論

講義資料の入手

http://www.ec.ce.titech.ac.jp/~takagi/CT/circuit-theory.html

ただし，学内限定

講義の目的

フィルタの構成(6章)

線形時不変回路＝フィルタの一種

フィルタとは

信号周波数に応じて信号の振幅
あるいは位相を変えて出力する回路

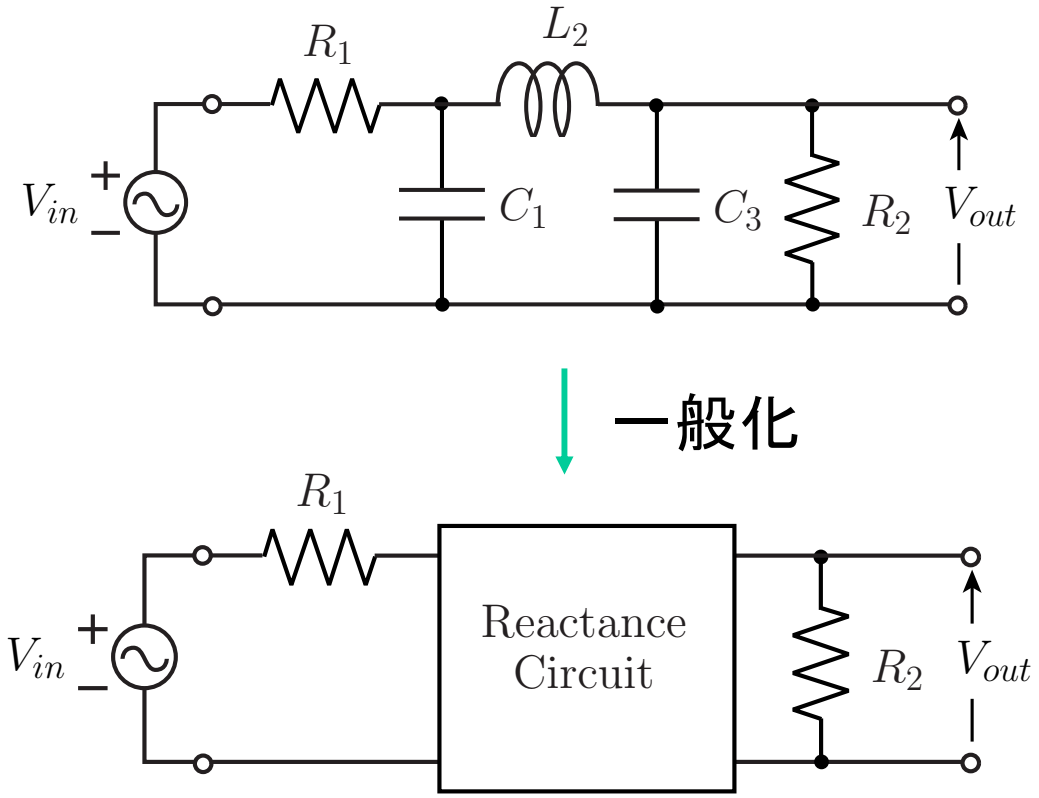

重要なポイント

- 2端子対LC回路の性質を知ろう(5章)
- そのためには，まず1端子対LC回路の性質を知ろう(4章)
- さらにその前に，数学的な背景を知ろう

  線形性とは？時不変性とは？(1章）

  受動性とは？安定性とは？（2，3章)

単位について

- 中間試験を実施
- 期末試験を実施

平成25年度の履修状況

申告者:29名(名)

中間試験受験者:24名

期末試験受験者:19名

単位取得者:14名

中間試験平均点:55.75点

期末試験平均点:66.21点

平成24年度の履修状況

申告者:24名(22名)

中間試験受験者:19名

期末試験受験者:18名

単位取得者:12名

中間試験平均点:70.16点

期末試験平均点:34.56点

平成23年度の履修状況

申告者:20名

中間試験受験者:15名

期末試験受験者:13名

単位取得者:9名

中間試験平均点:58.8点

期末試験平均点:67.86点(100点満点換算)

平成22年度の履修状況

申告者:34名

中間試験受験者:25名

期末試験受験者:24名

単位取得者:16名

中間試験平均点:79.28点

期末試験平均点:47.59点

平成21年度の履修状況

申告者:41名

中間試験受験者:34名

期末試験受験者:31名

単位取得者:12名

中間試験平均点:76.47点

期末試験平均点:29.03点