第８章練習問題解答例

　この解答例はパワーポイントで作成しているため，多少のずれ（不正確な部分）が含まれている．このことを承知した上で活用していただきたい。なお，教科書に解説付きで解答を載せているので，ここでは作図を以下のように色分けして示す。

作図解として必要な線：青色またはマゼンタ
作図を行う際に注意を払う箇所（記入不要）：緑色

[8.1]

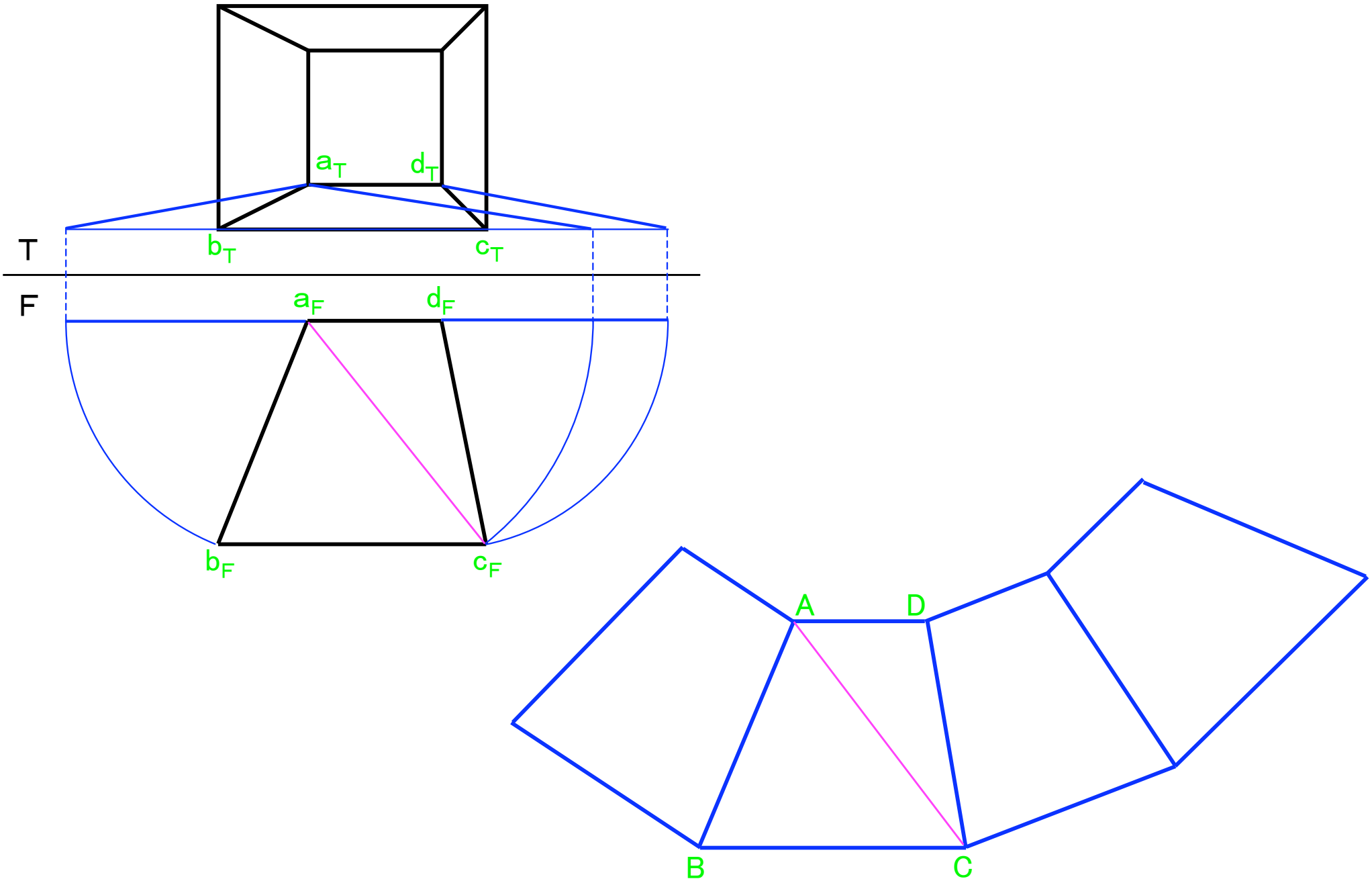

[8.2]

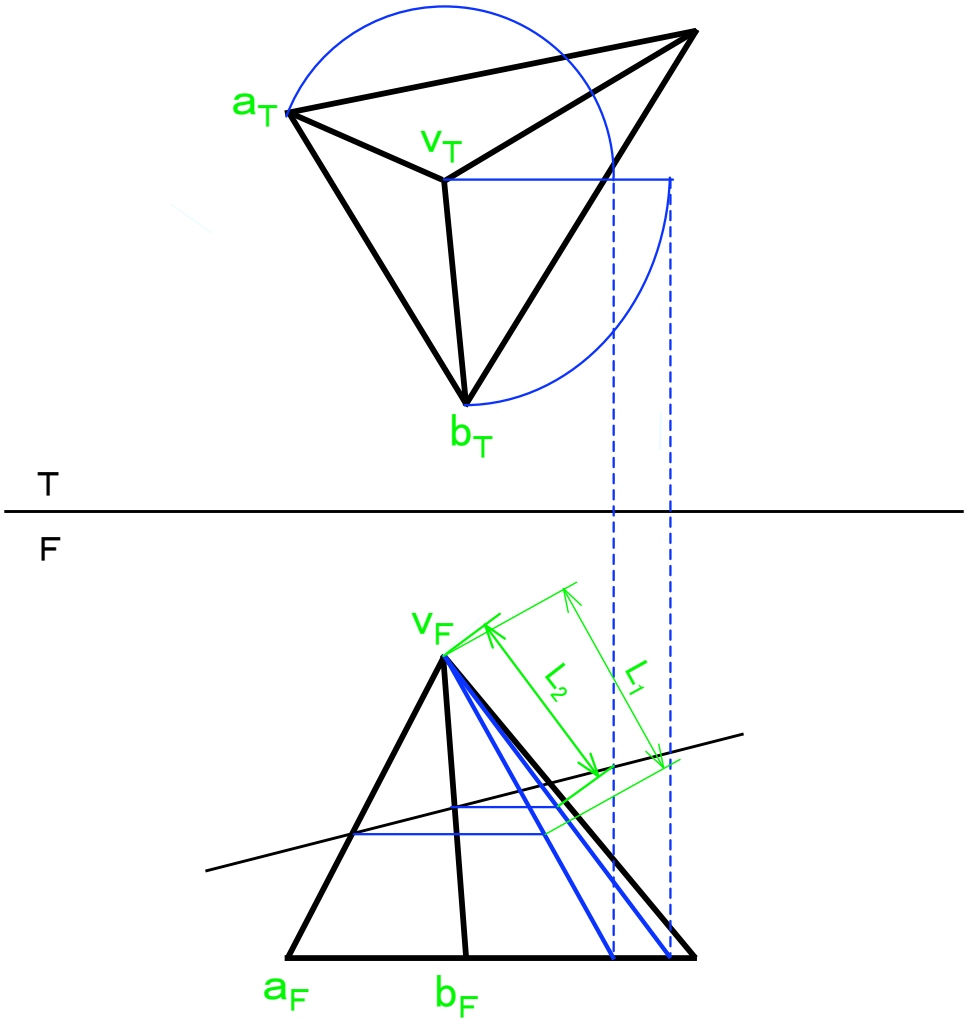

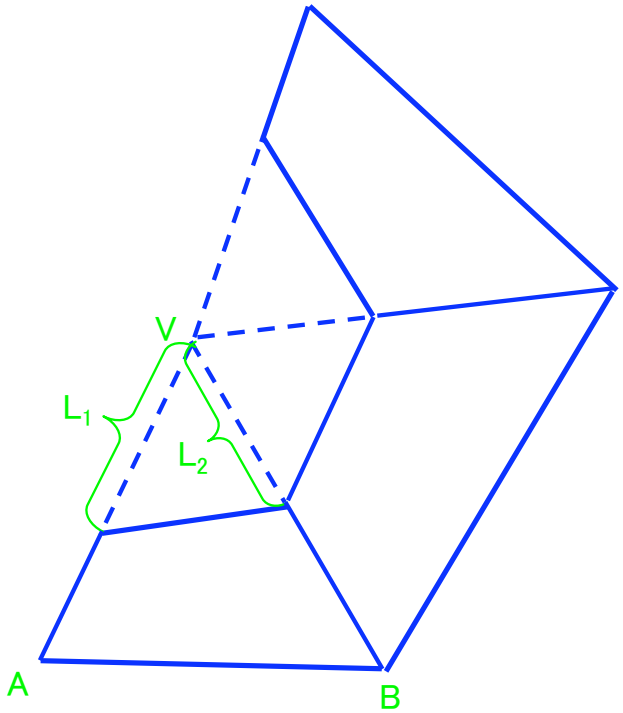

[8.3]

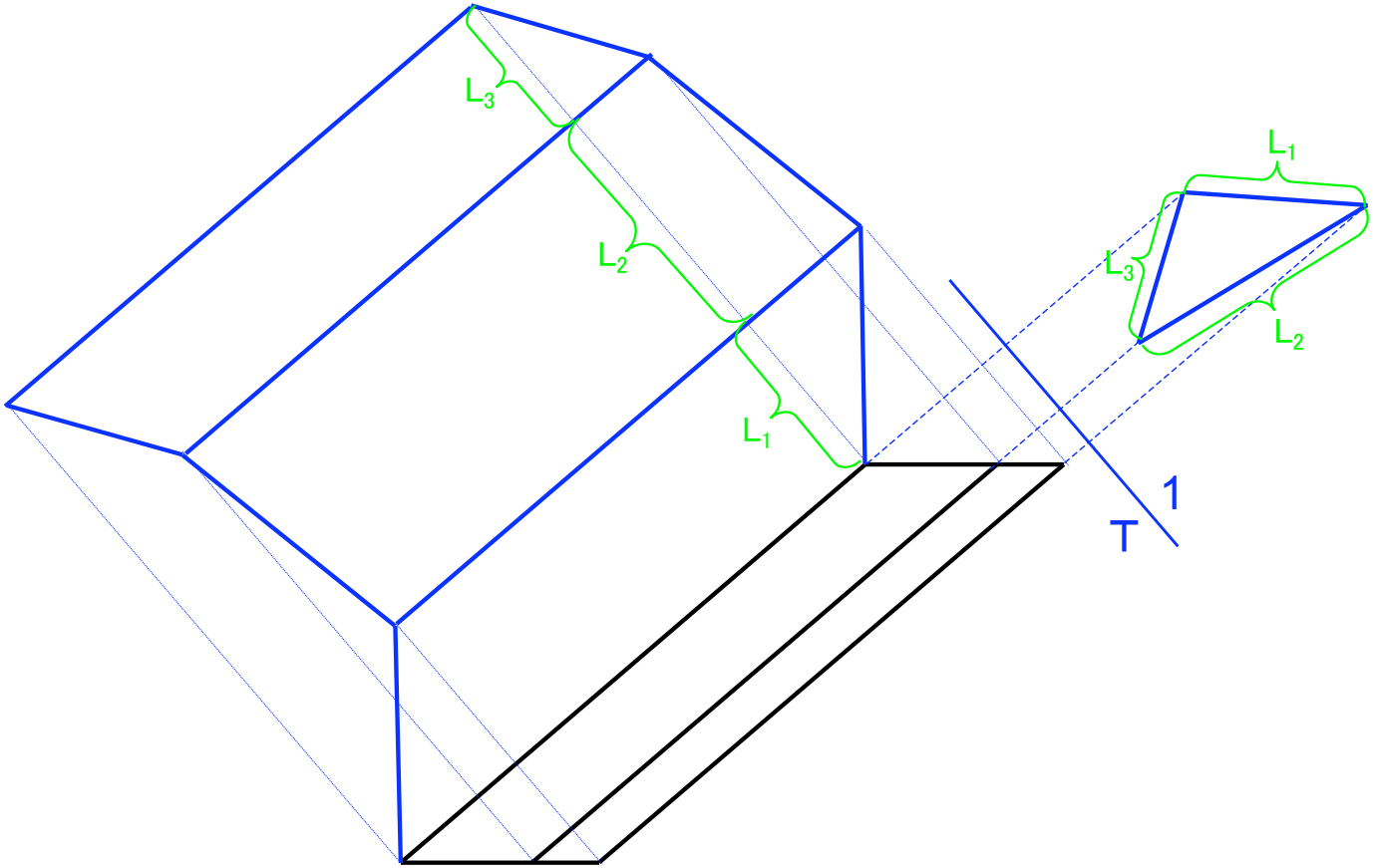

T

F

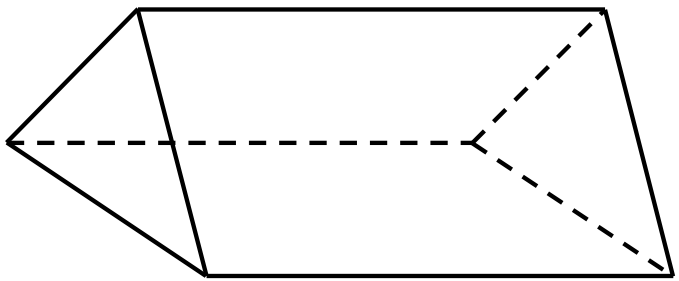

[8.4]

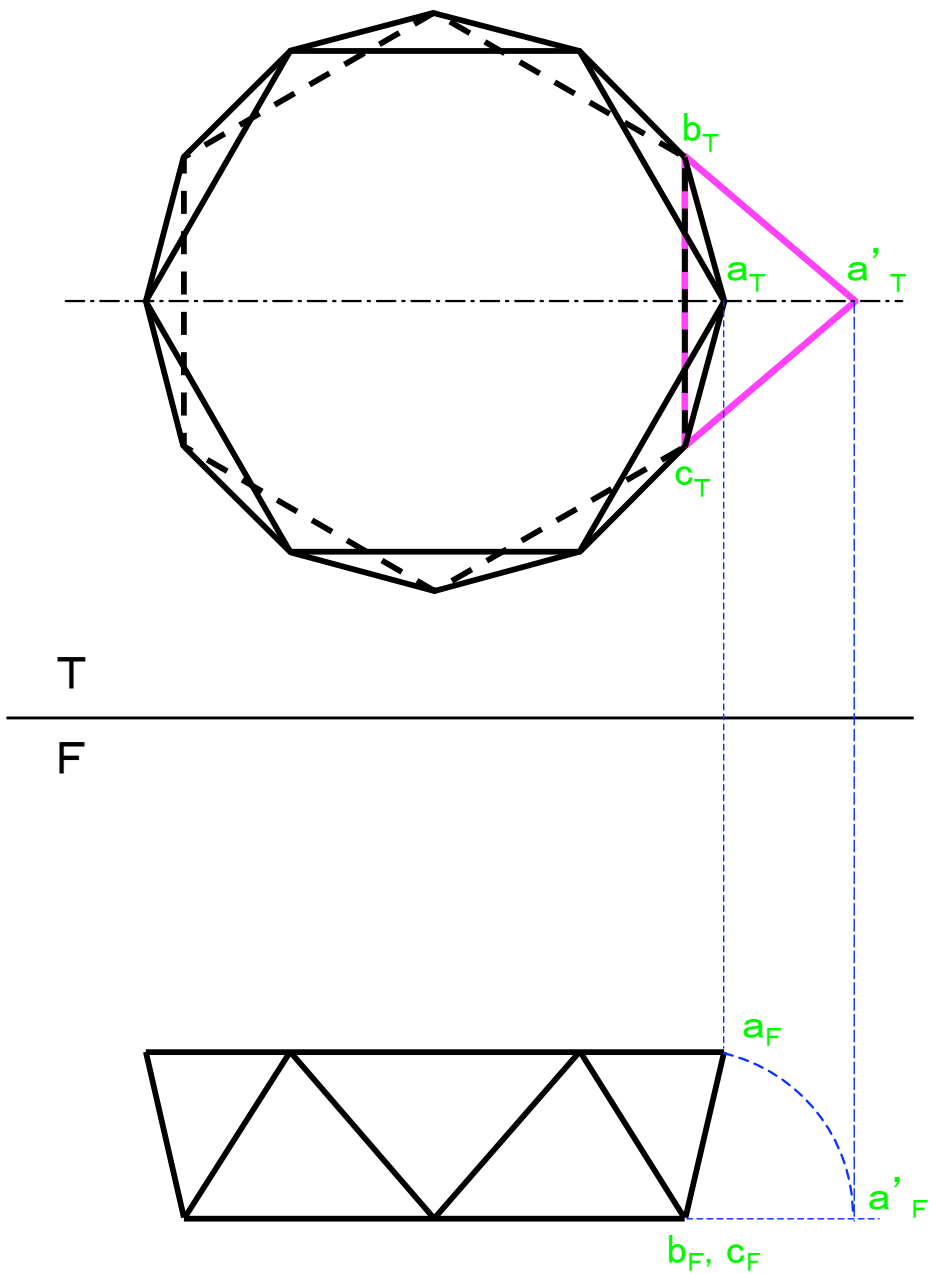

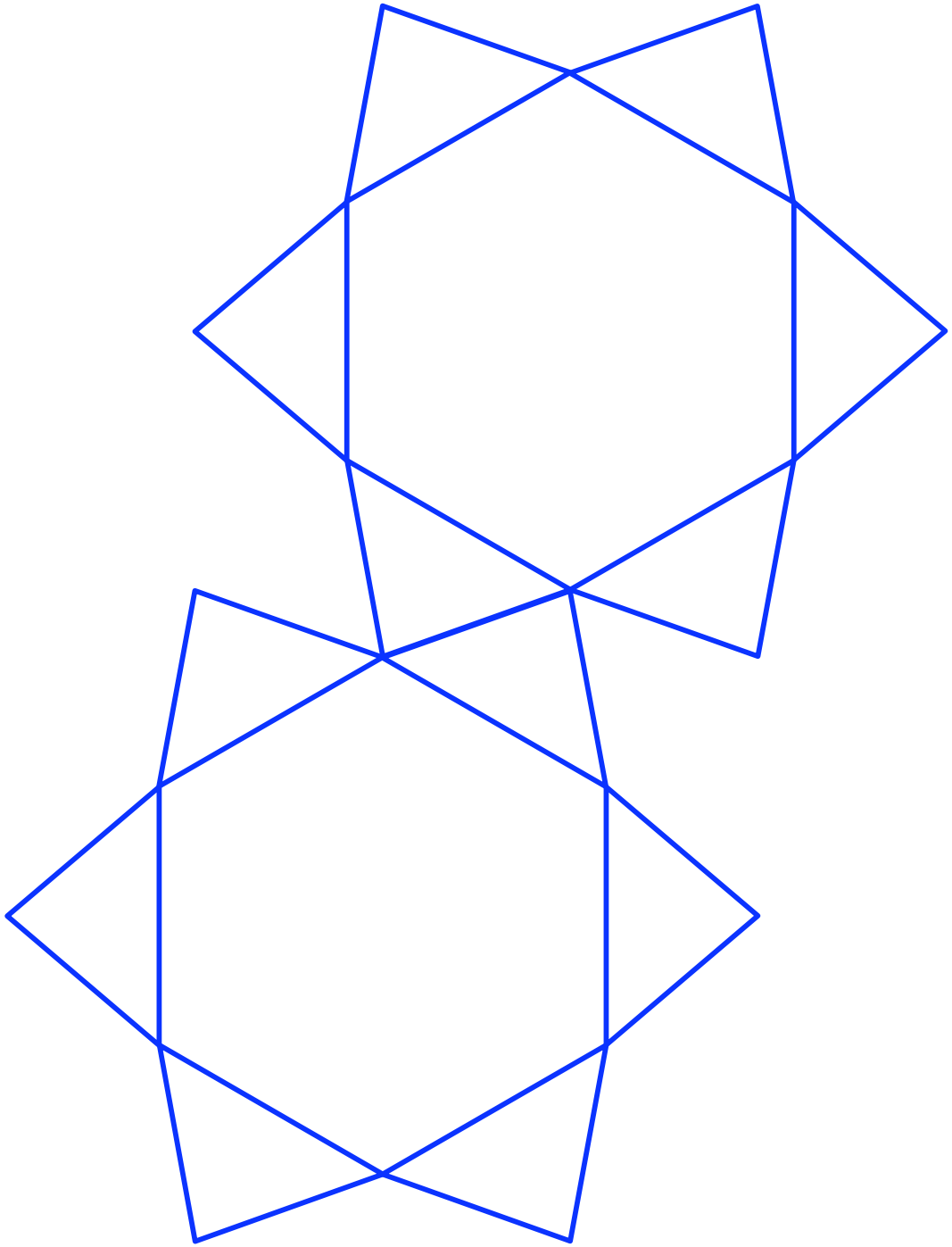

[8.5]

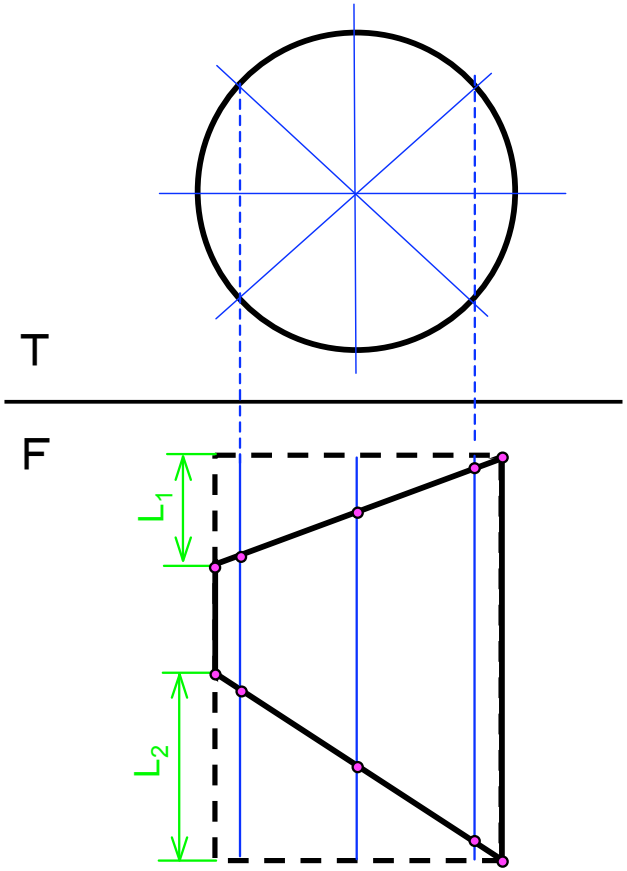

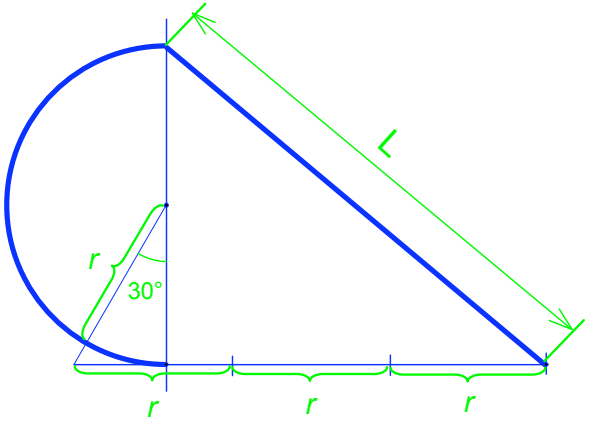

（半円の周長を求める作図）

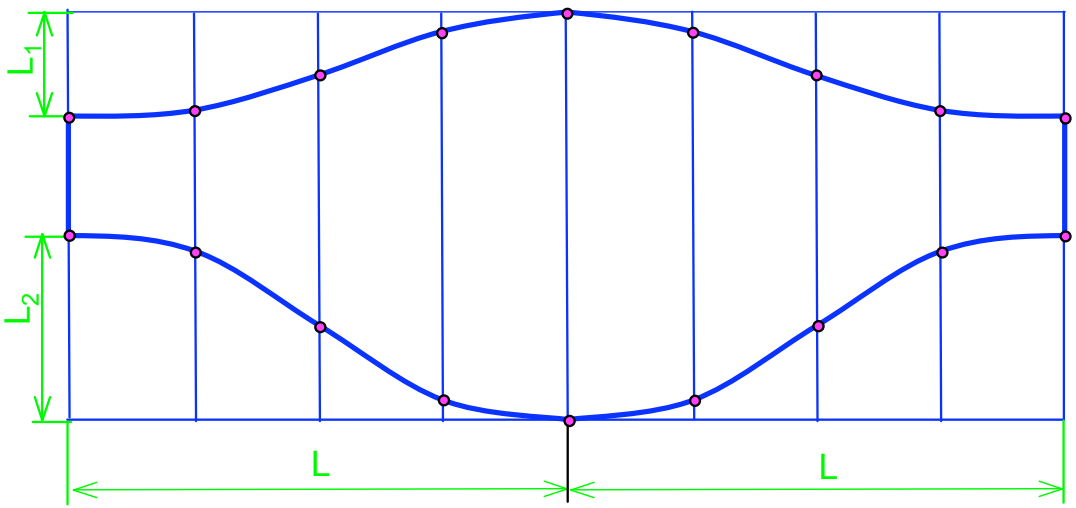
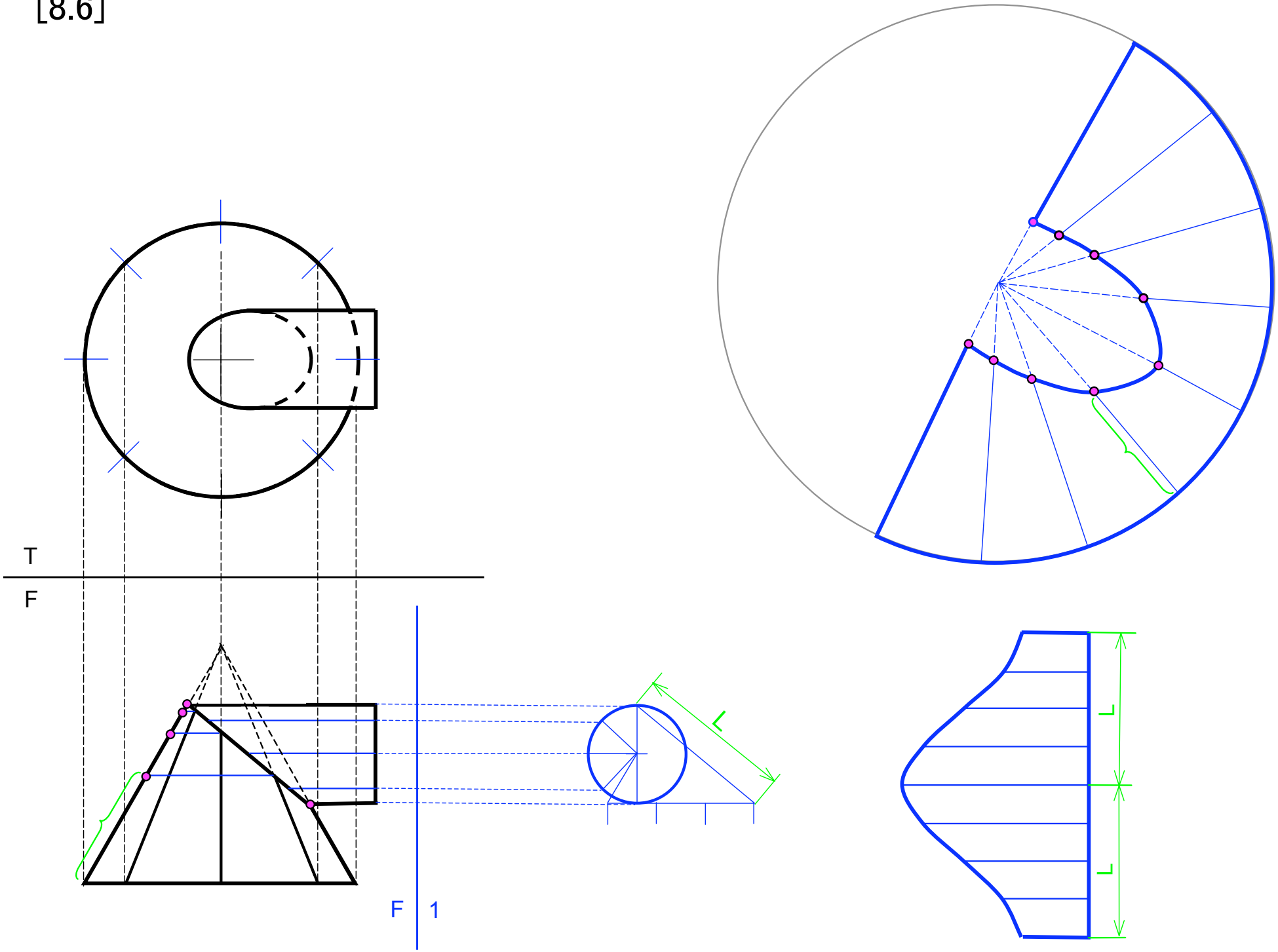
[8.6]