図学・図形科学第一　演習　第6回

問1　与えられた図形の透視図を
直接法で描きなさい。

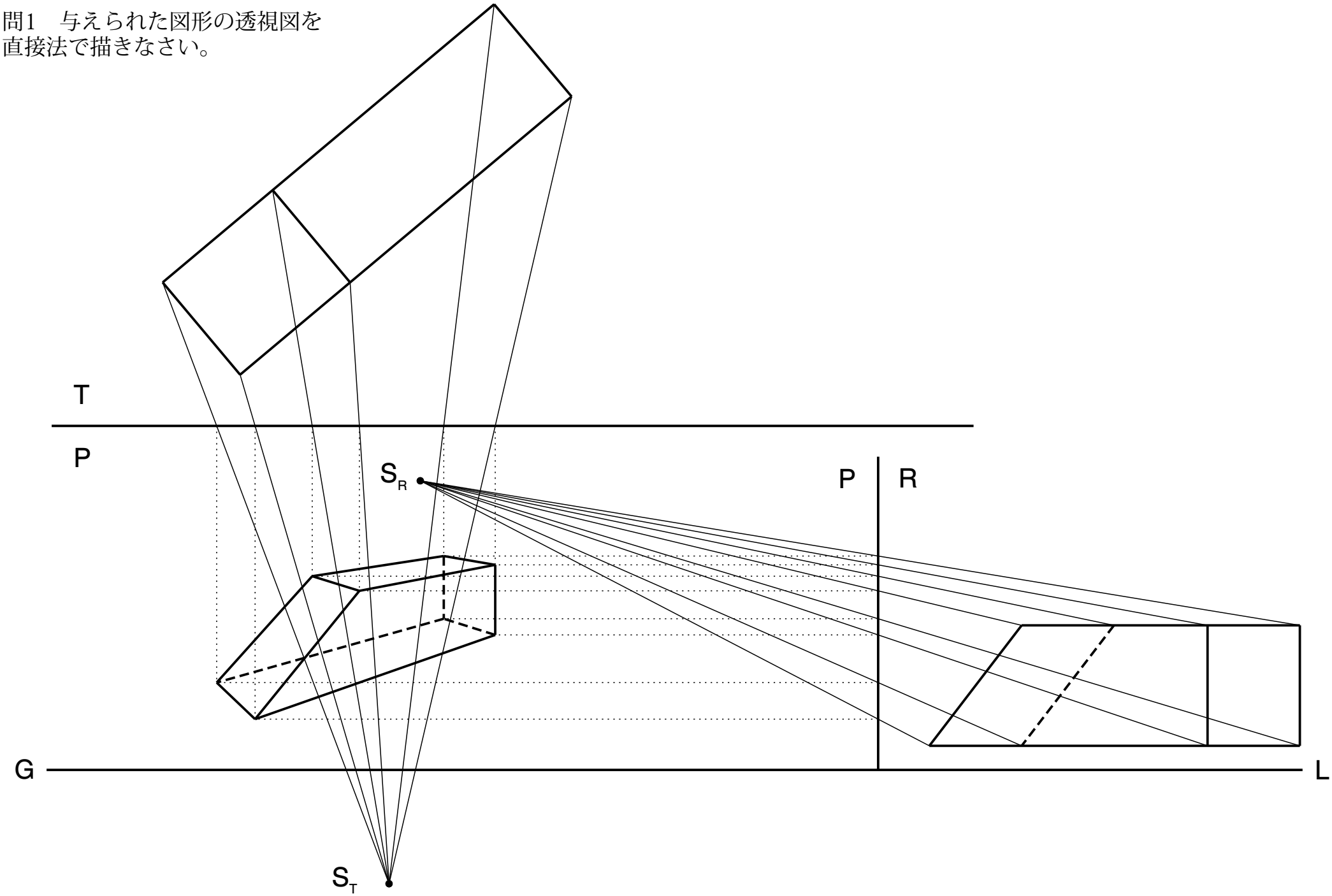
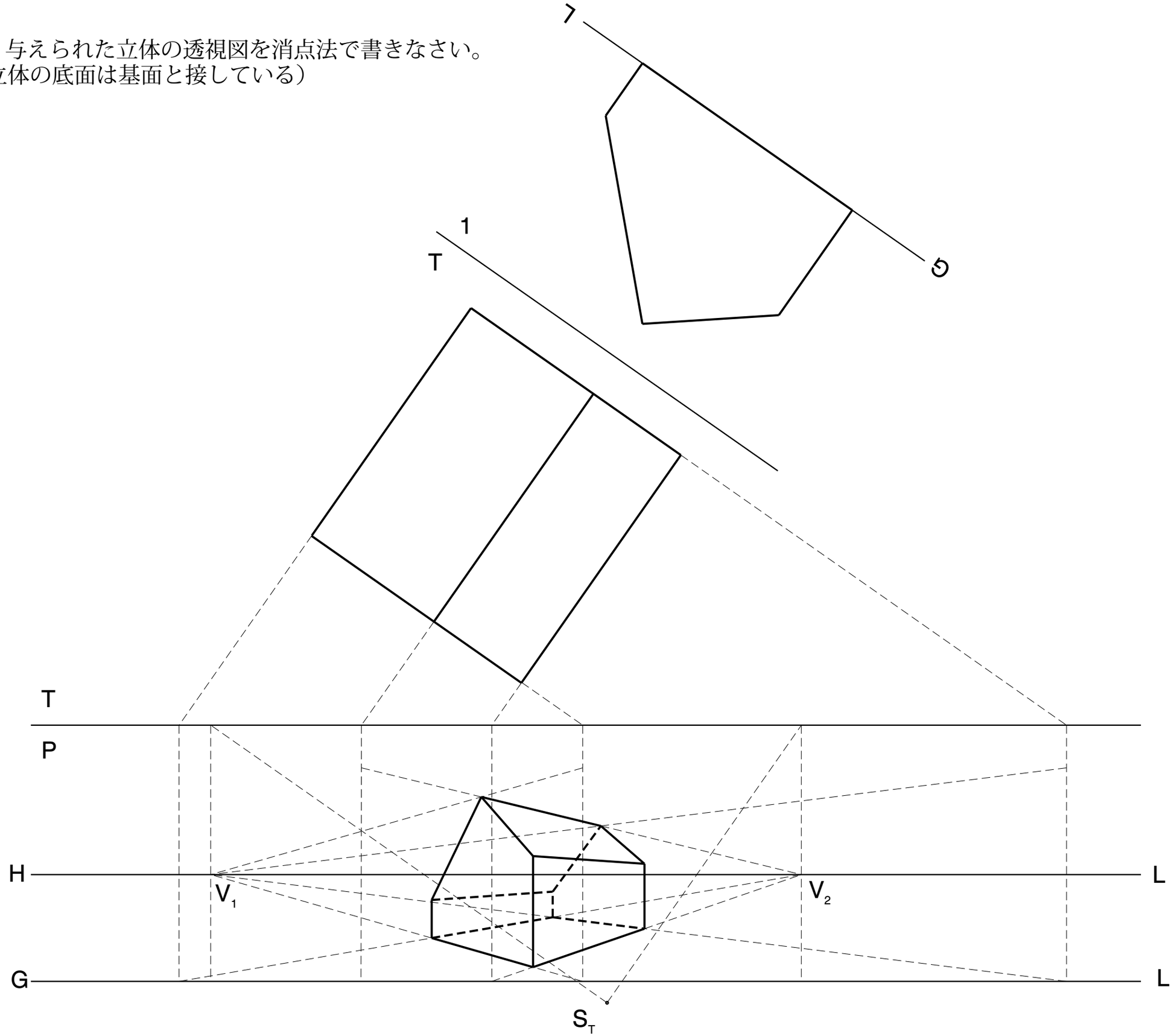
問2 与えられた立体の透視図を消点法で書きなさい。
（立体の底面は基面と接している）