教科書「例題で学ぶ図学」第７章の訂正

67 ページ 7.1 の３行目
　特別に画面→特別に**画面**　　（初めて出てくる用語なのでゴシック文字）

80 ページ 7.3.3 の１行目
　前項で正面図と→前項で平面図と　　（平面図が正しい）

図 7.1(a)
　まちがいではないが、第二象限を入れた方がわかりやすい。

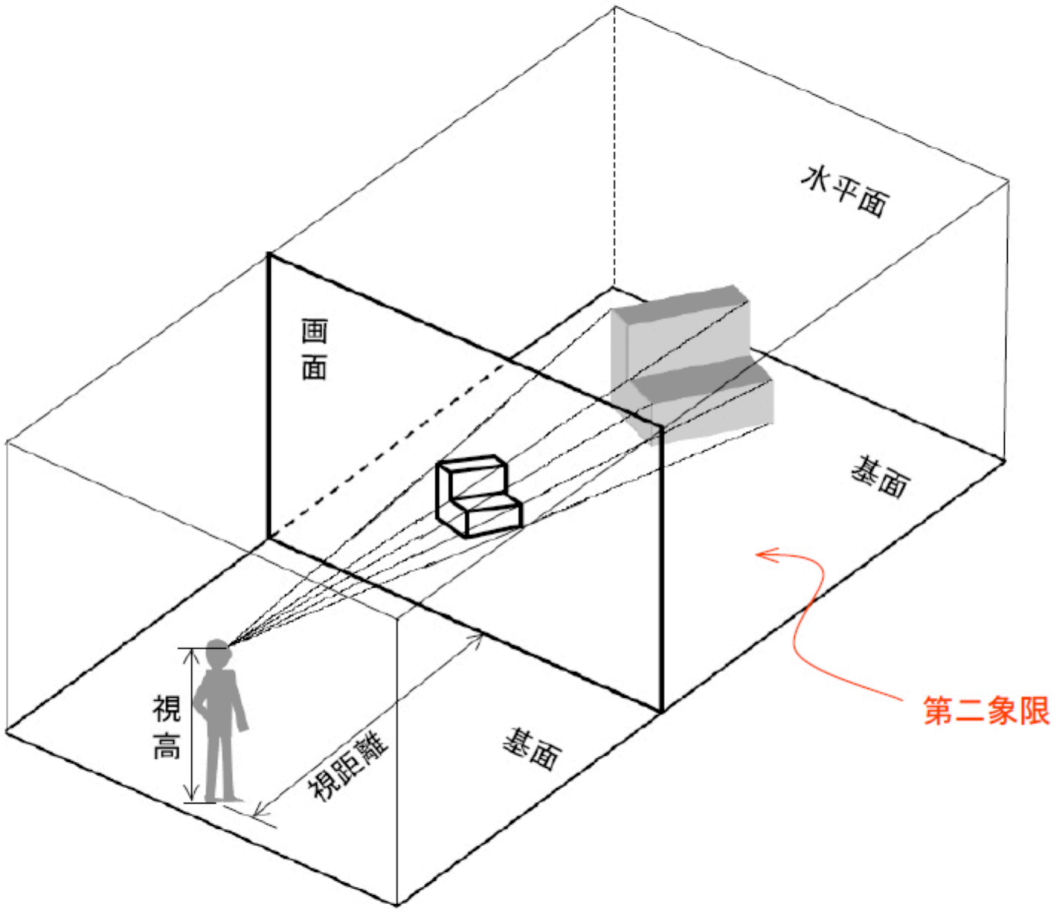

85 ページ【7.4】問題図面

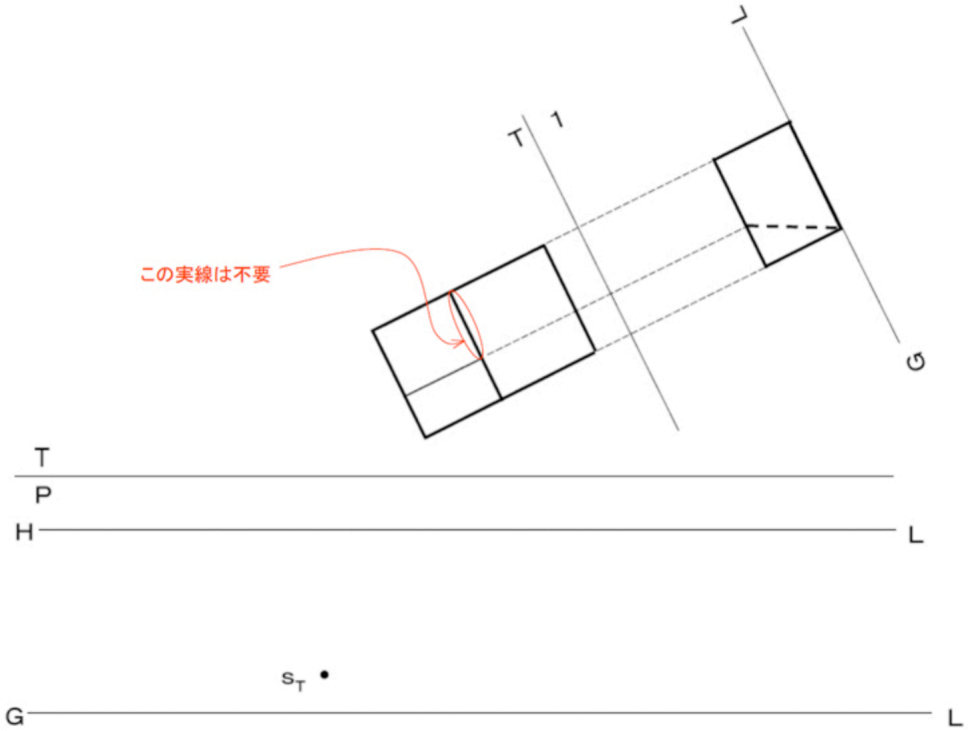

114 ページ [7.4] 解答図面
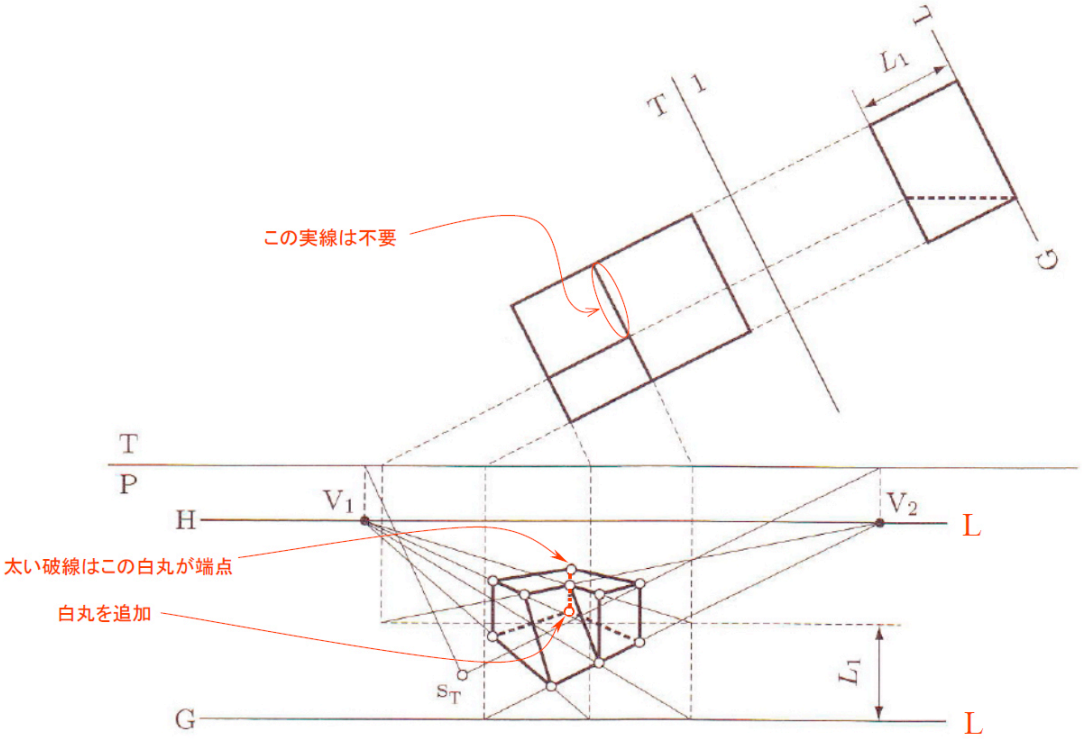
【7.4】