第5章練習問題解答例

　この解答例はパワーポイントで作成しているため，多少のずれ（不正確な部分）が含まれている．このことを承知した上で活用していただきたい。なお，教科書に解説付きで解答を載せているので，ここでは作図を以下のように色分けして示す。

作図解として必要な線：青色またはマゼンタ
作図を行う際に注意を払う箇所（記入不要）：緑色

問5.1

母線を利用した解法

（同様の作図を繰り返す）

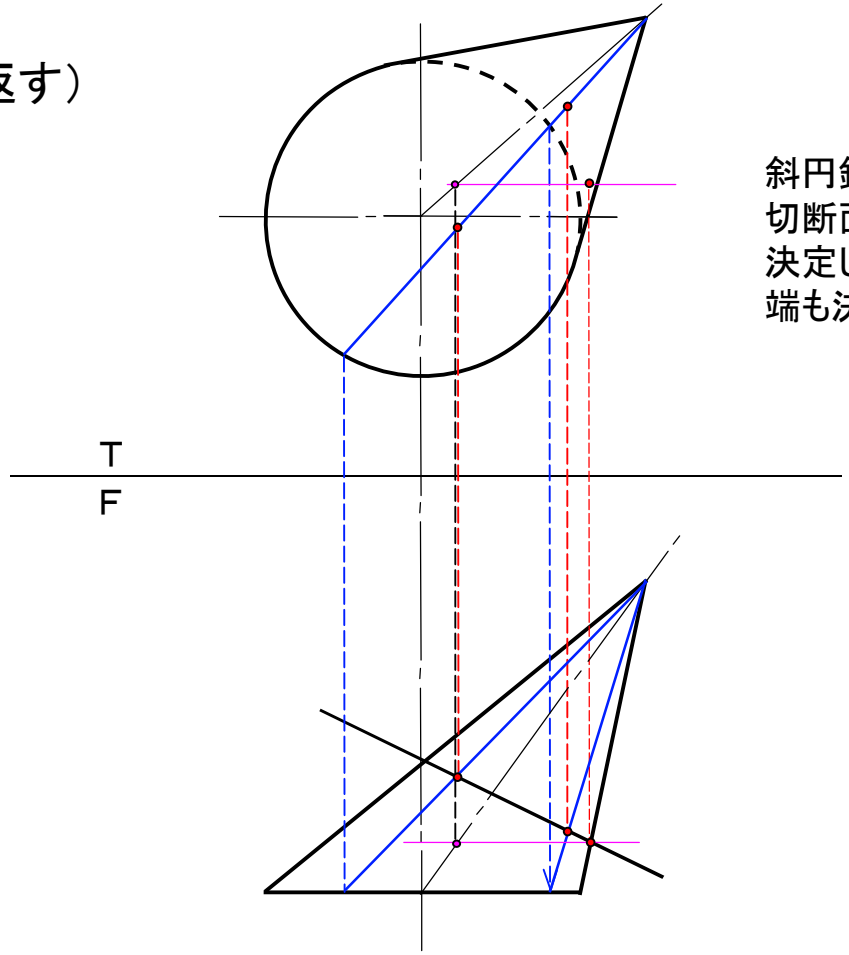

斜円錐の中心線を利用して，切断面を構成する右端の点を決定している（同様の作図で左端も決める）．

問5.1

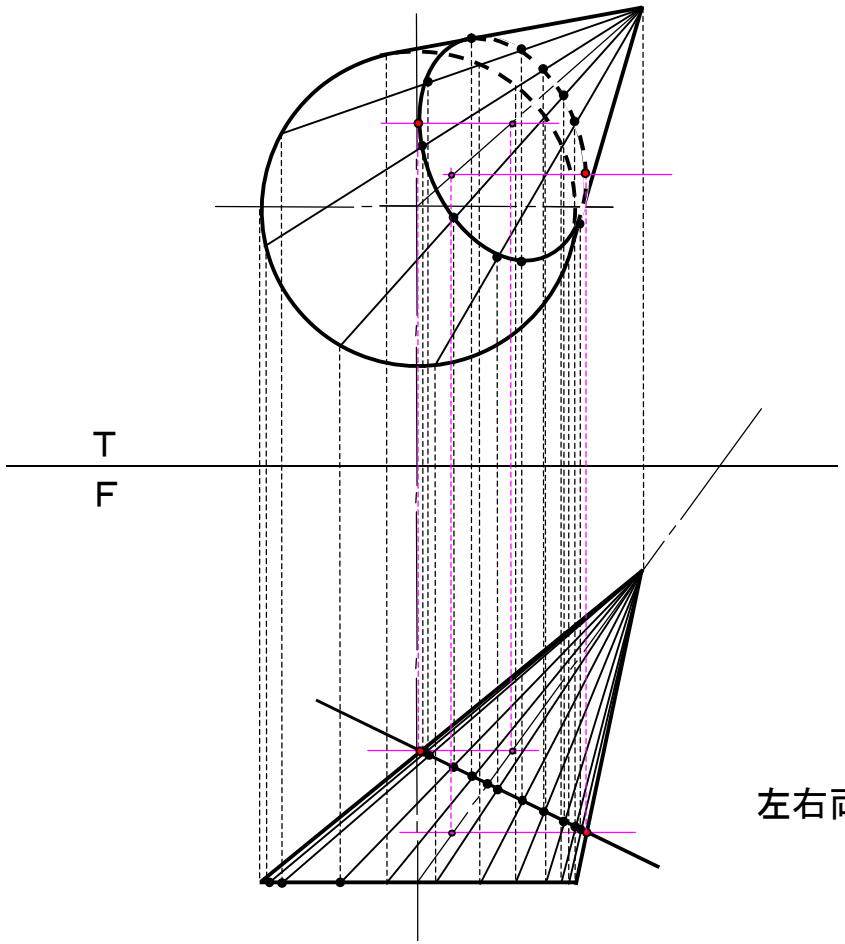

左右両端の作図のみ色分け

問5.2

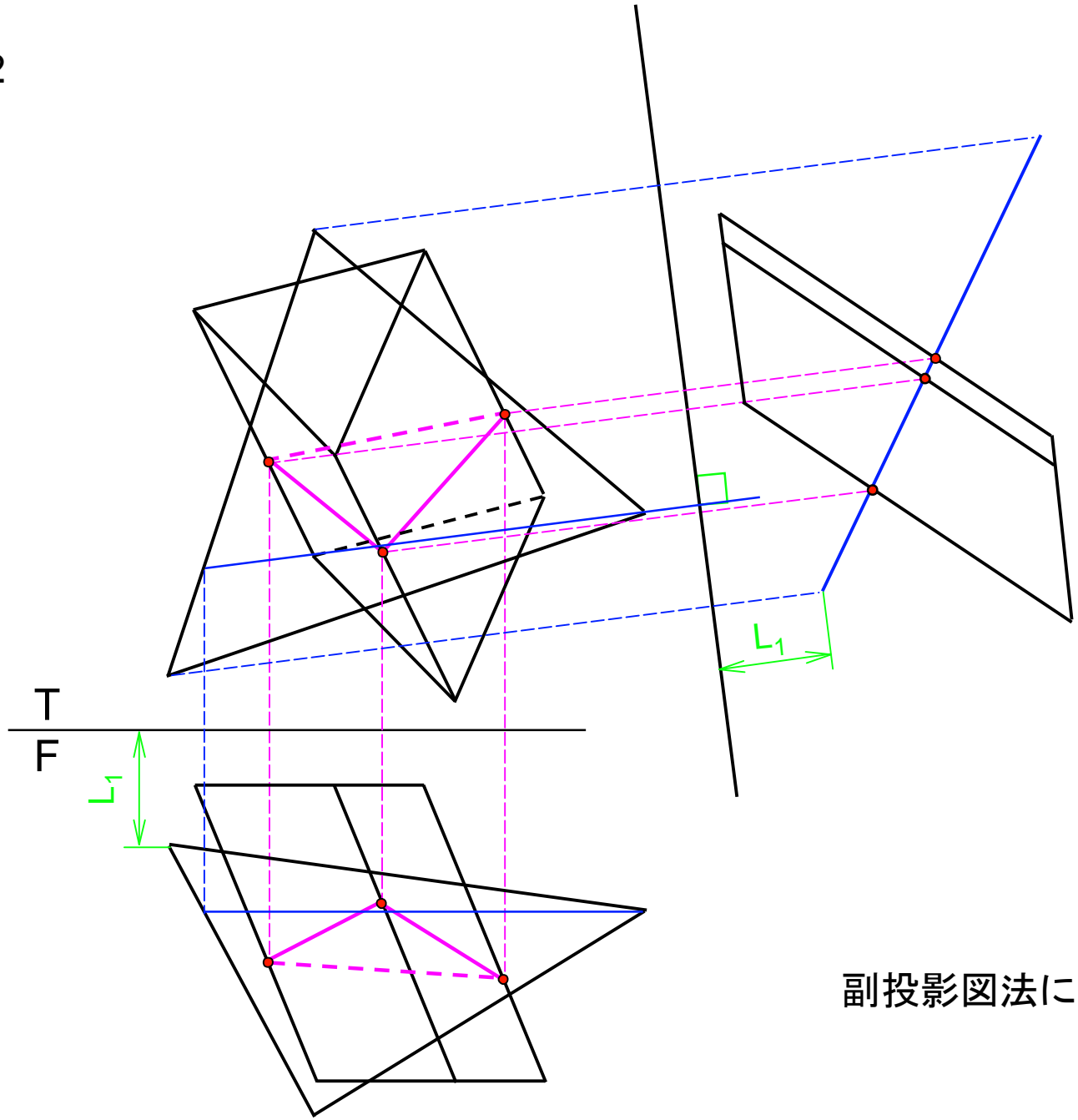

副投影図法による作図

問5.2

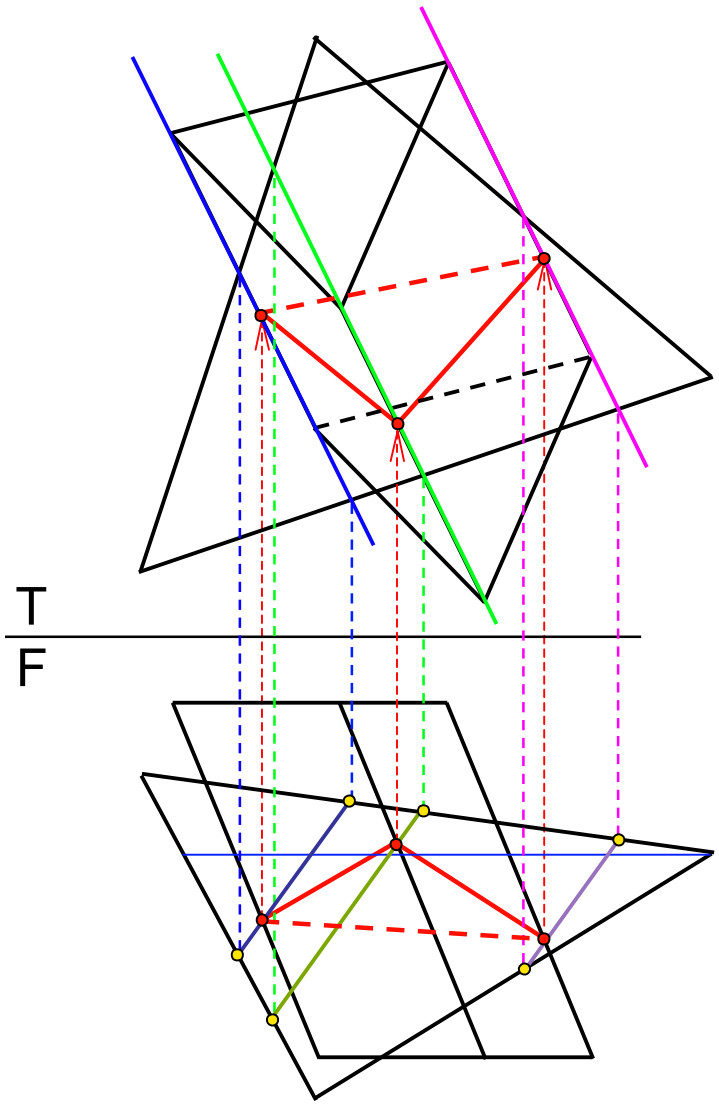

切断平面法による作図

問5.3

水平面に対して平行な面でカットすると平面図では円形の切り口になることを利用した解法（作図途中）

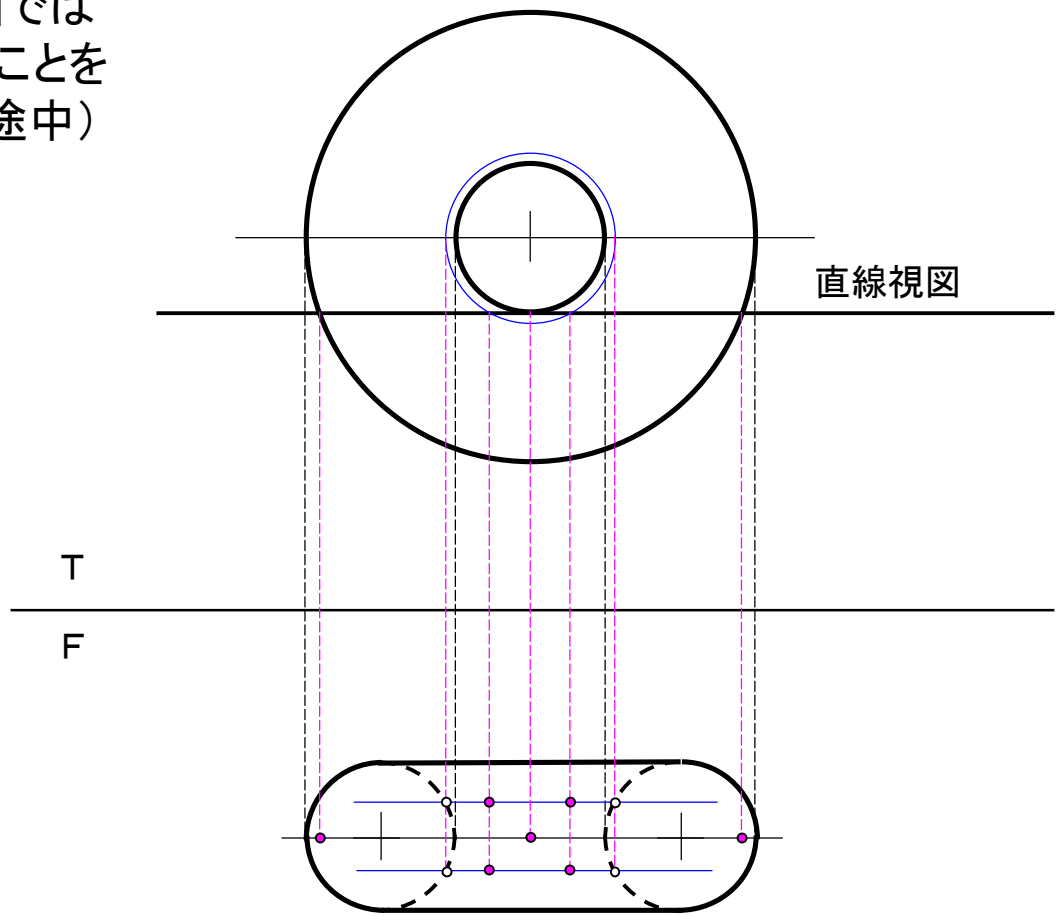

問5.3

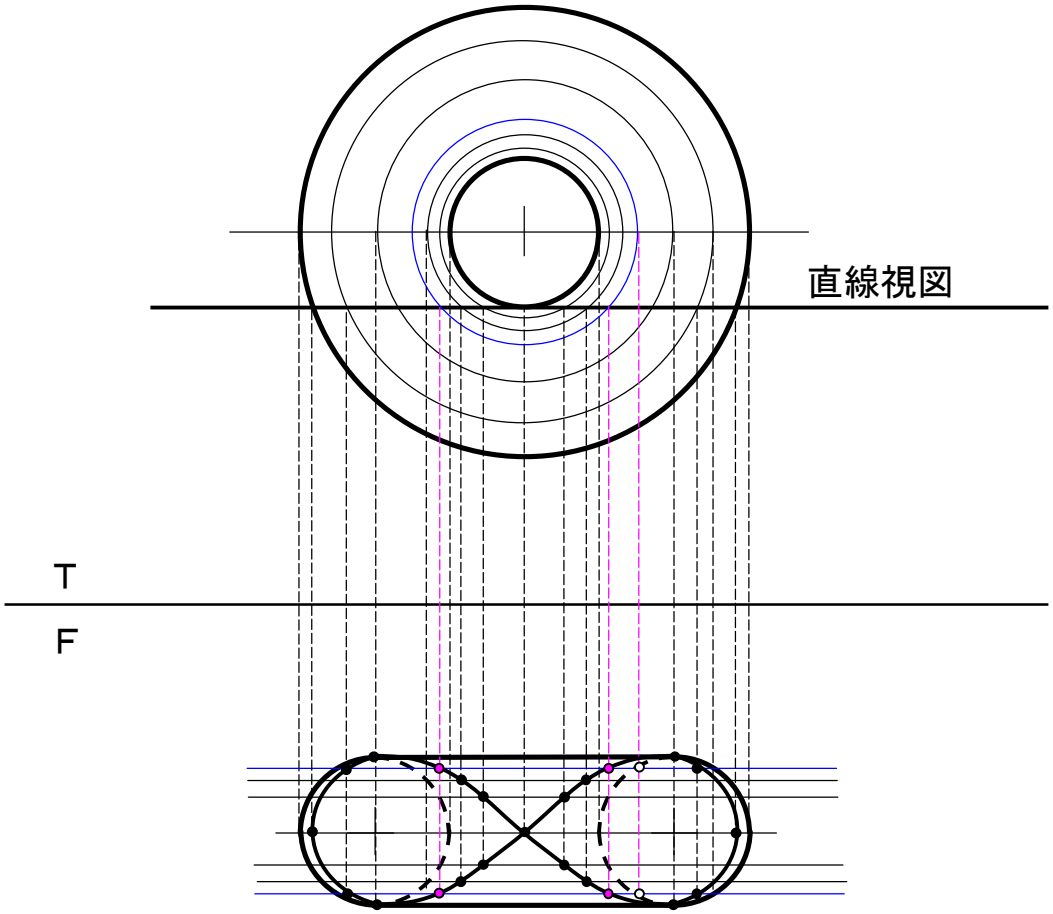

一部色分け

問5.4

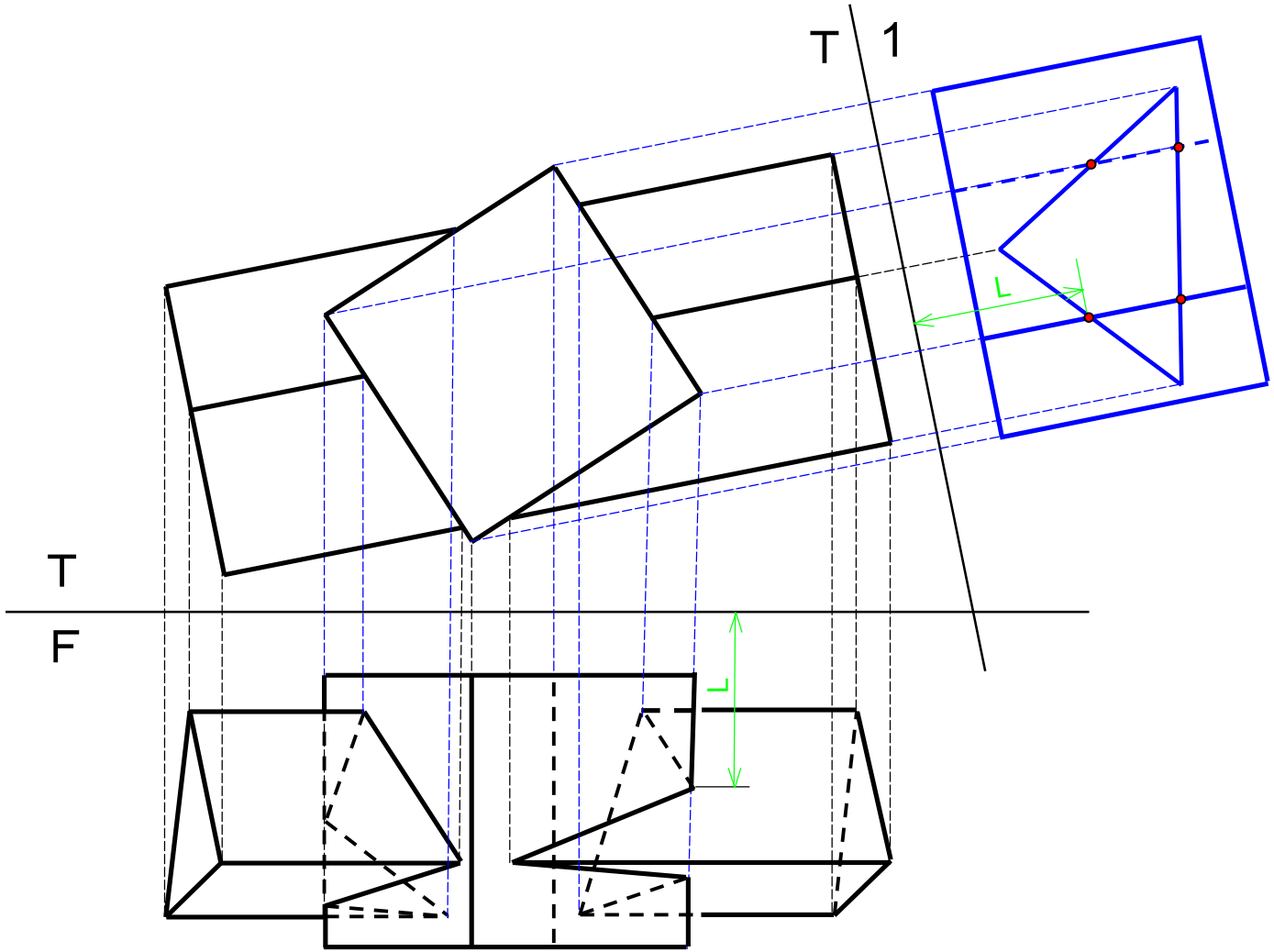

問5.5

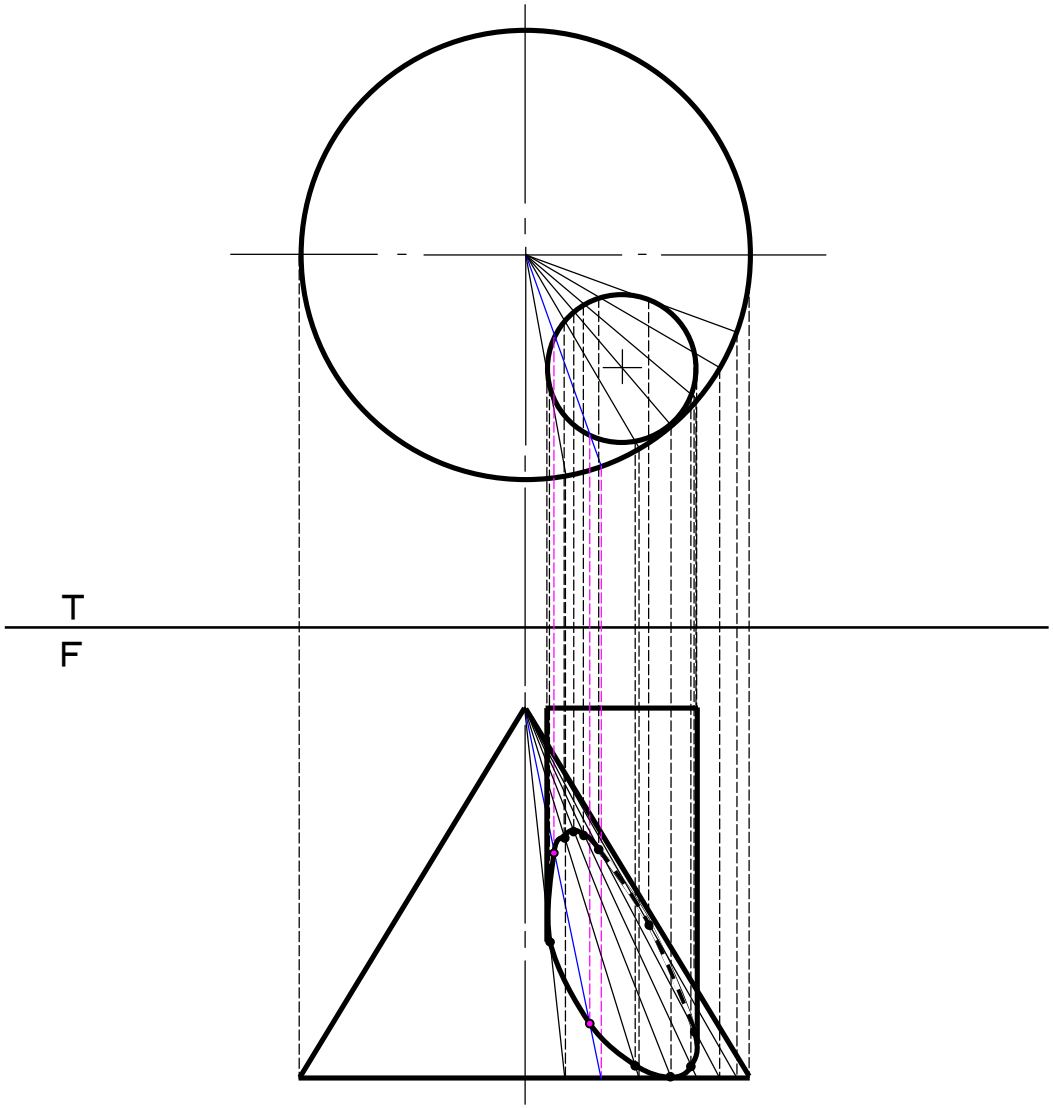

一部のみ色分け
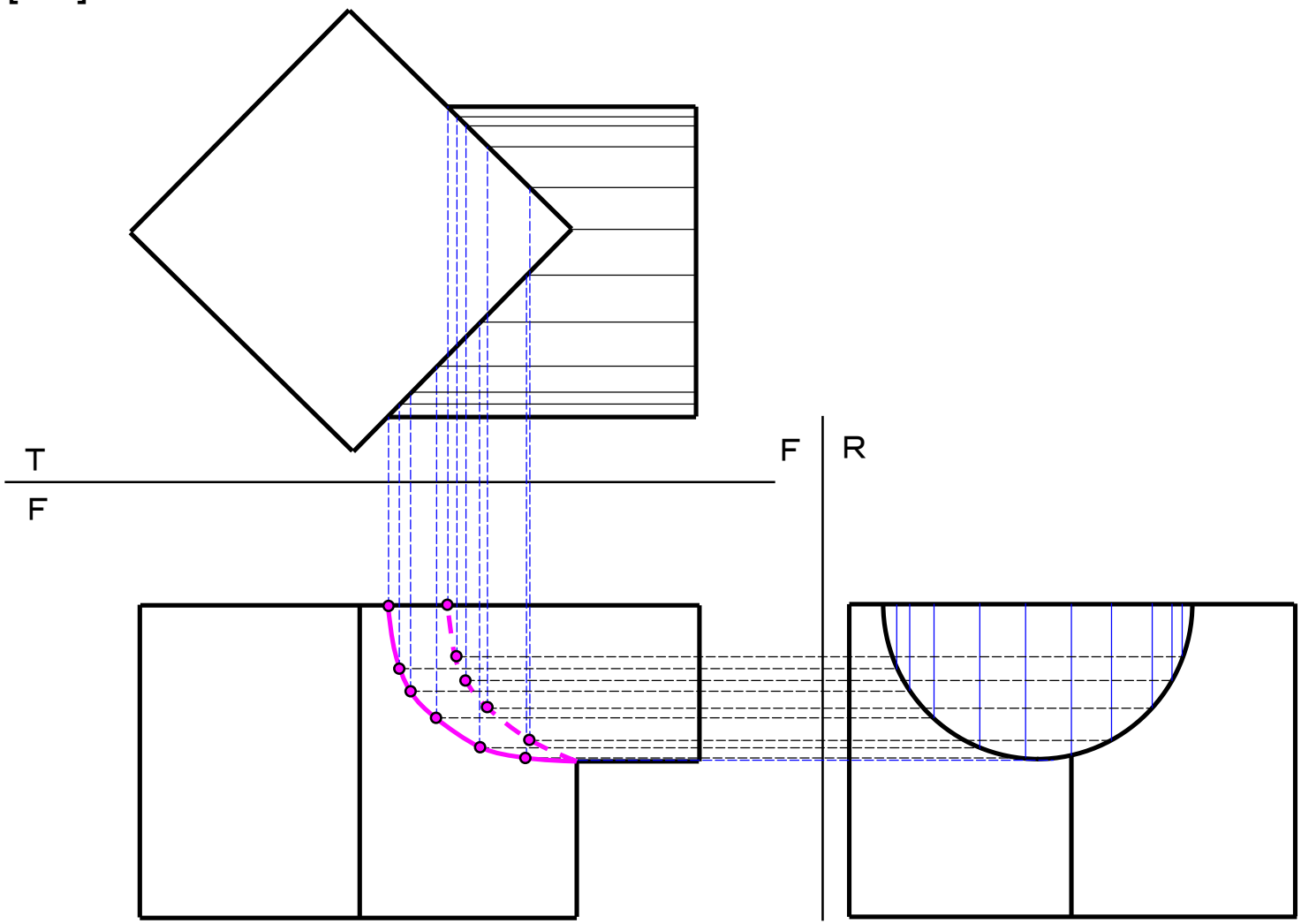
[5.6]