教科書の訂正（第５章）

52, 53 頁

図 5.5(a),(b),(c),(d)：破線を中心線に修正、基準線の延長、作図線を追加（修正箇所を赤線で示す）。

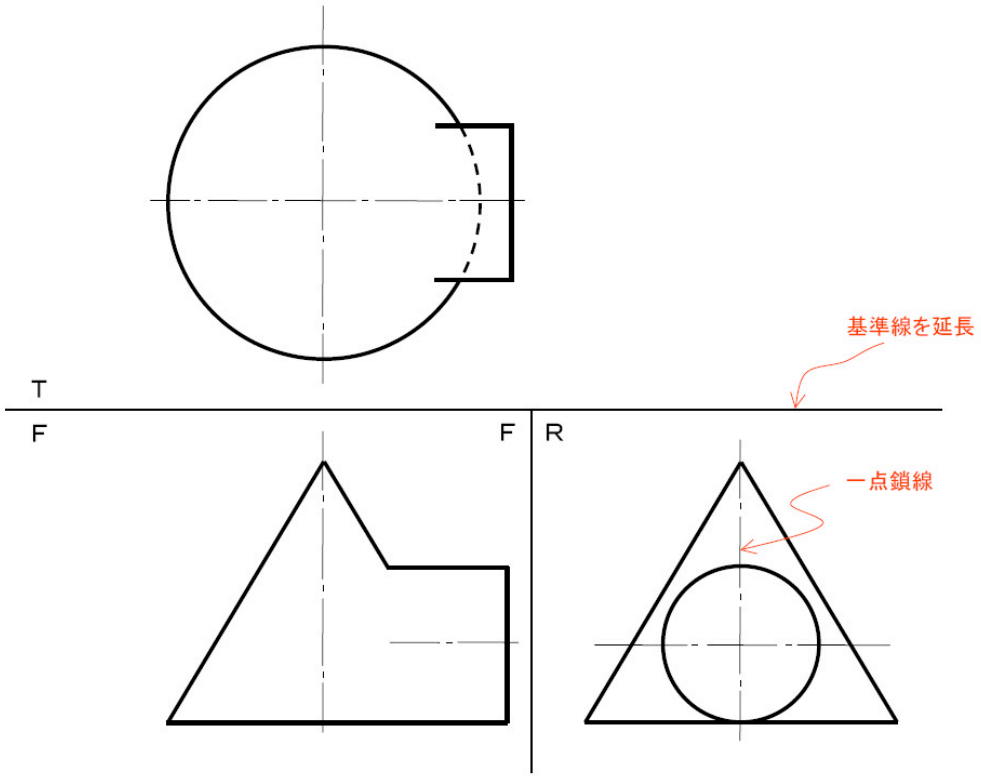

図 5.5(a)

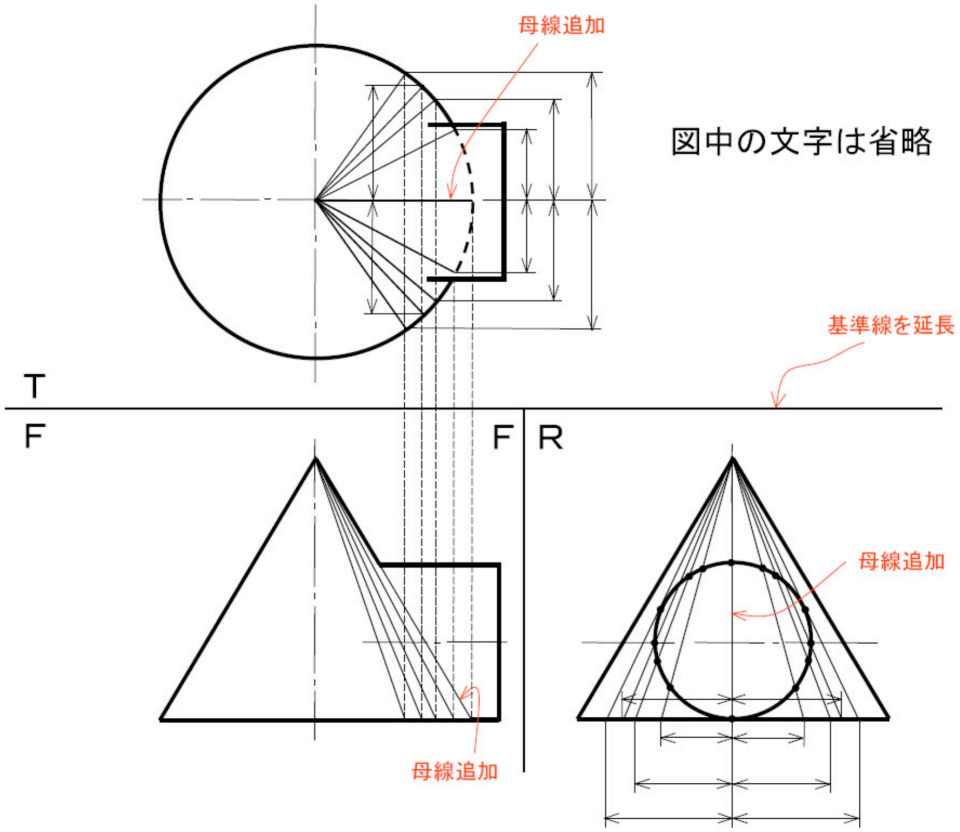

図 5.5(b)

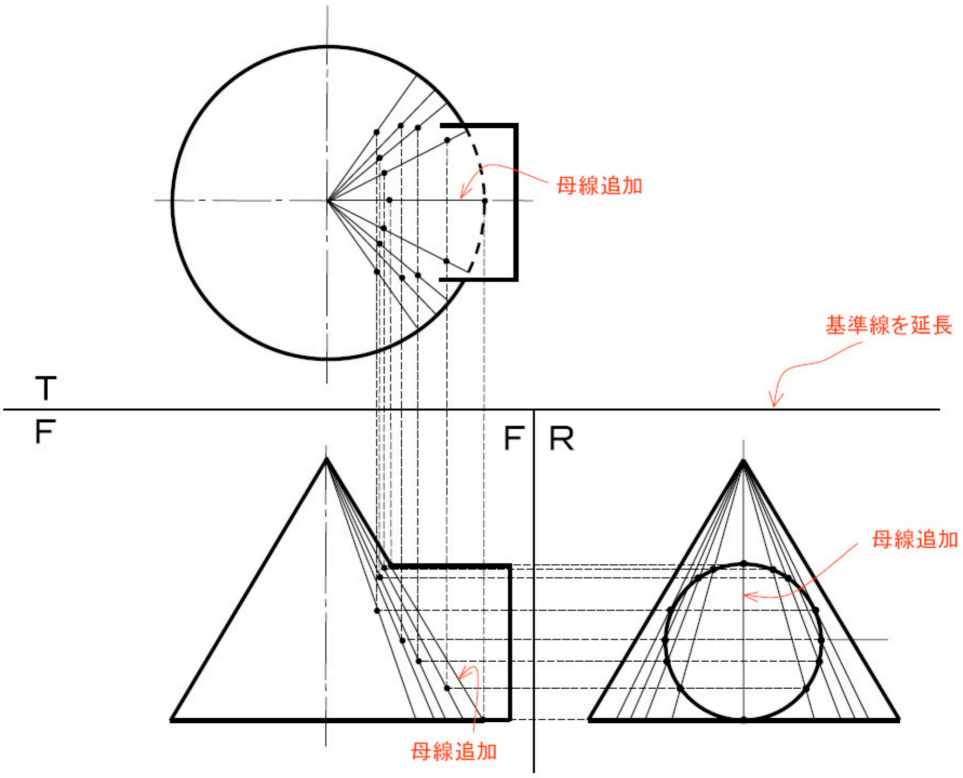

図 5.5(c)

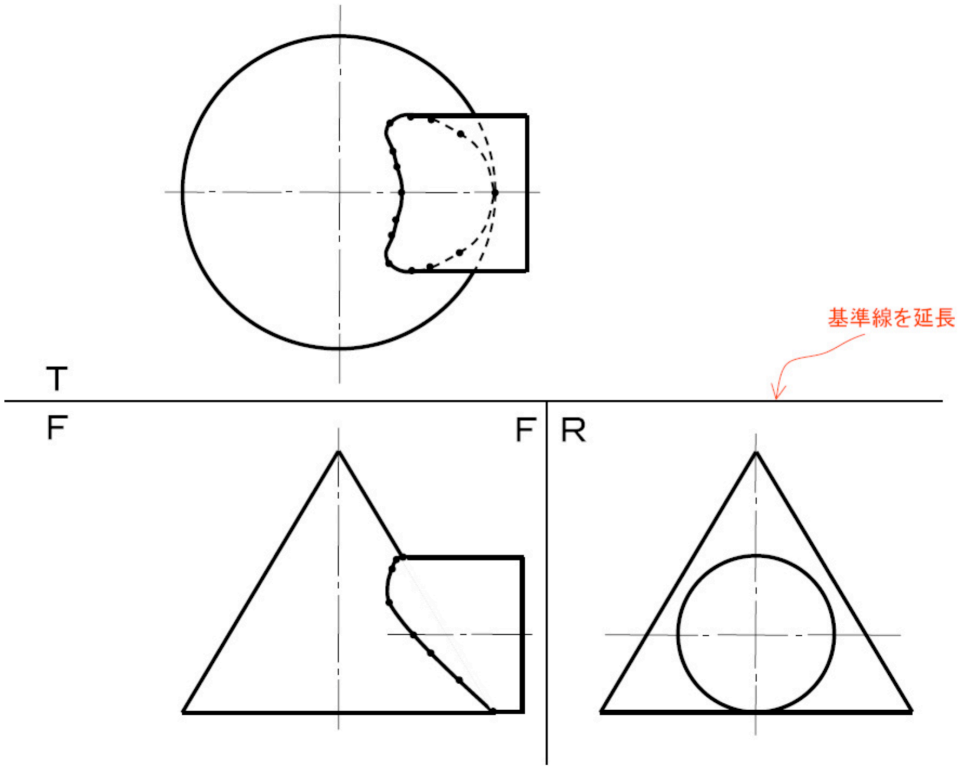

図 5.5(d)
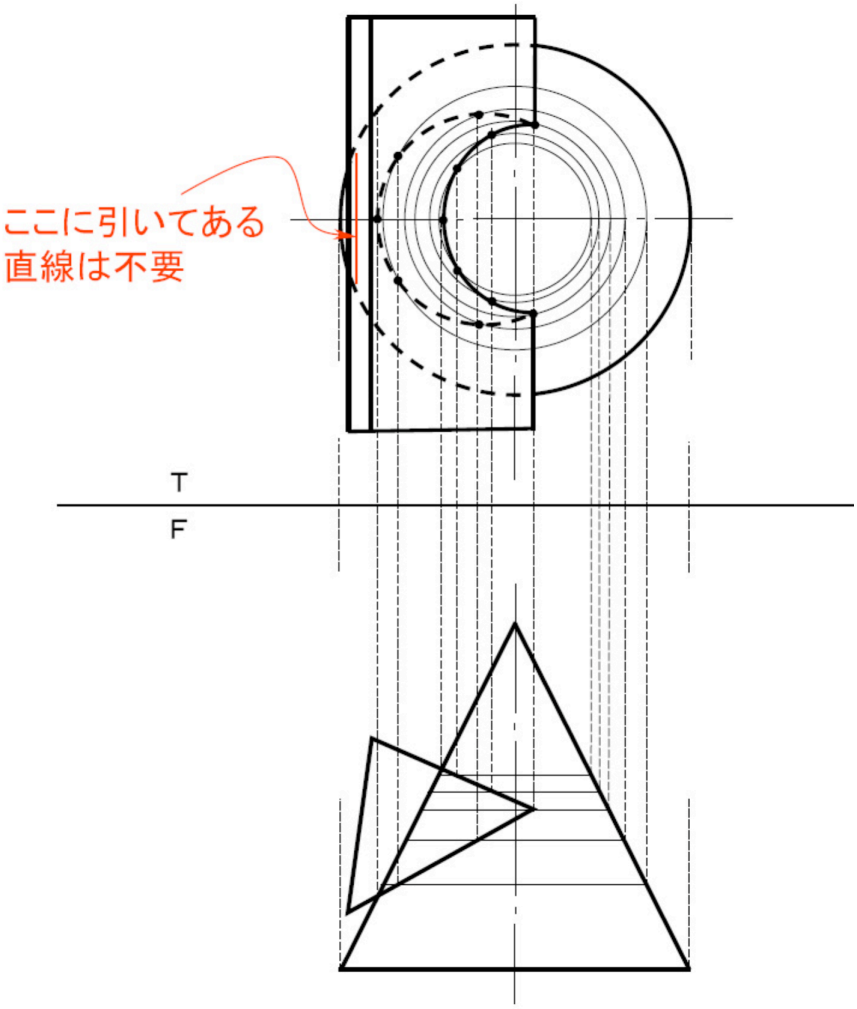
54 頁
図 5.6：解答図に不要な線がある。該当箇所を赤線で示す。