第2章練習問題解答例

　この解答例はパワーポイントで作成しているため，多少のずれ（不正確な部分）が含まれている．このことを承知した上で活用していただきたい。なお，教科書に解説付きで解答を載せているので，ここでは作図を以下のように色分けして示す。

作図解（鉛筆で記入する箇所）：青色およびマゼンタで示した箇所

作図を理解する補助情報（記入不要）：緑色で示した箇所

[2.1]

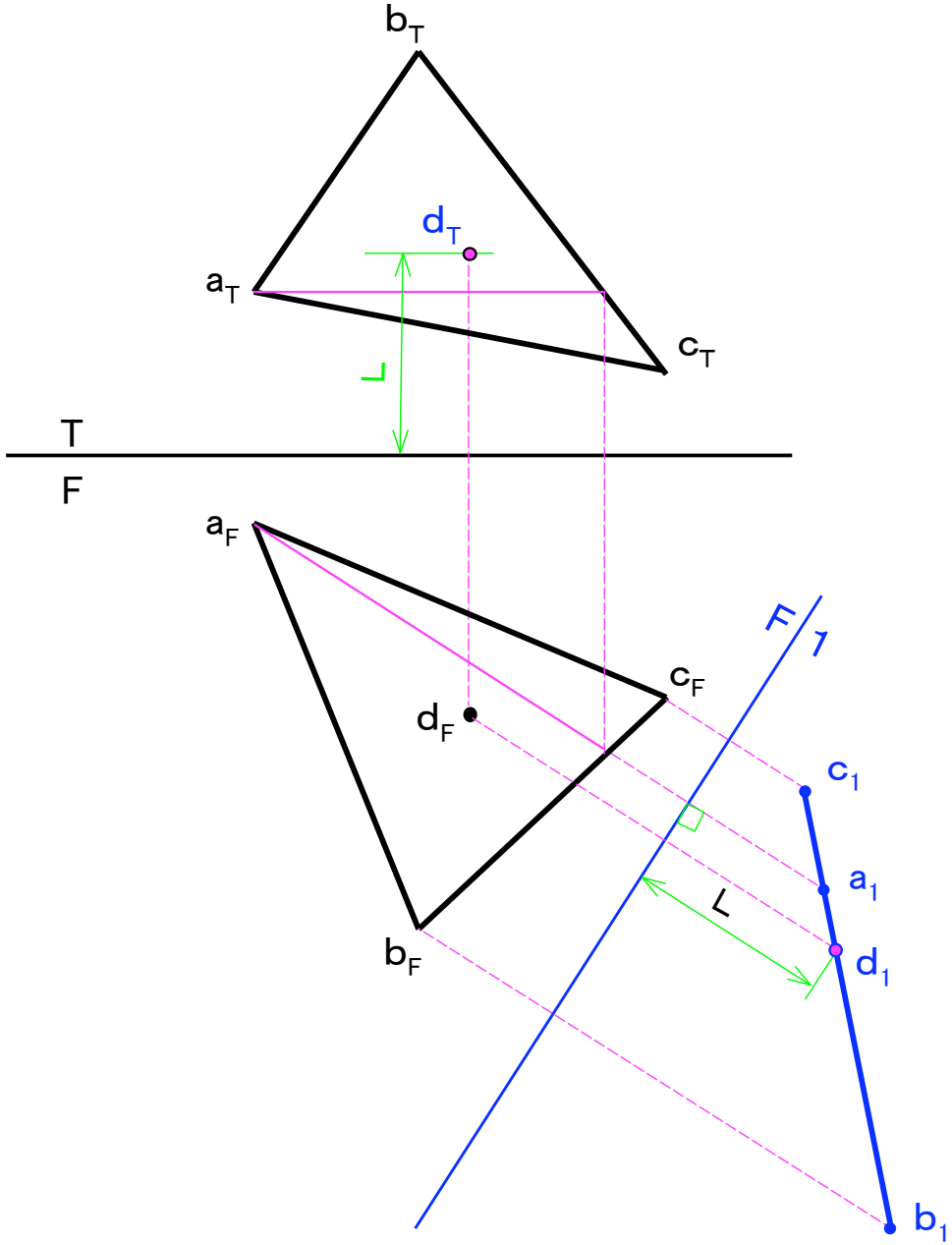

[2.2]

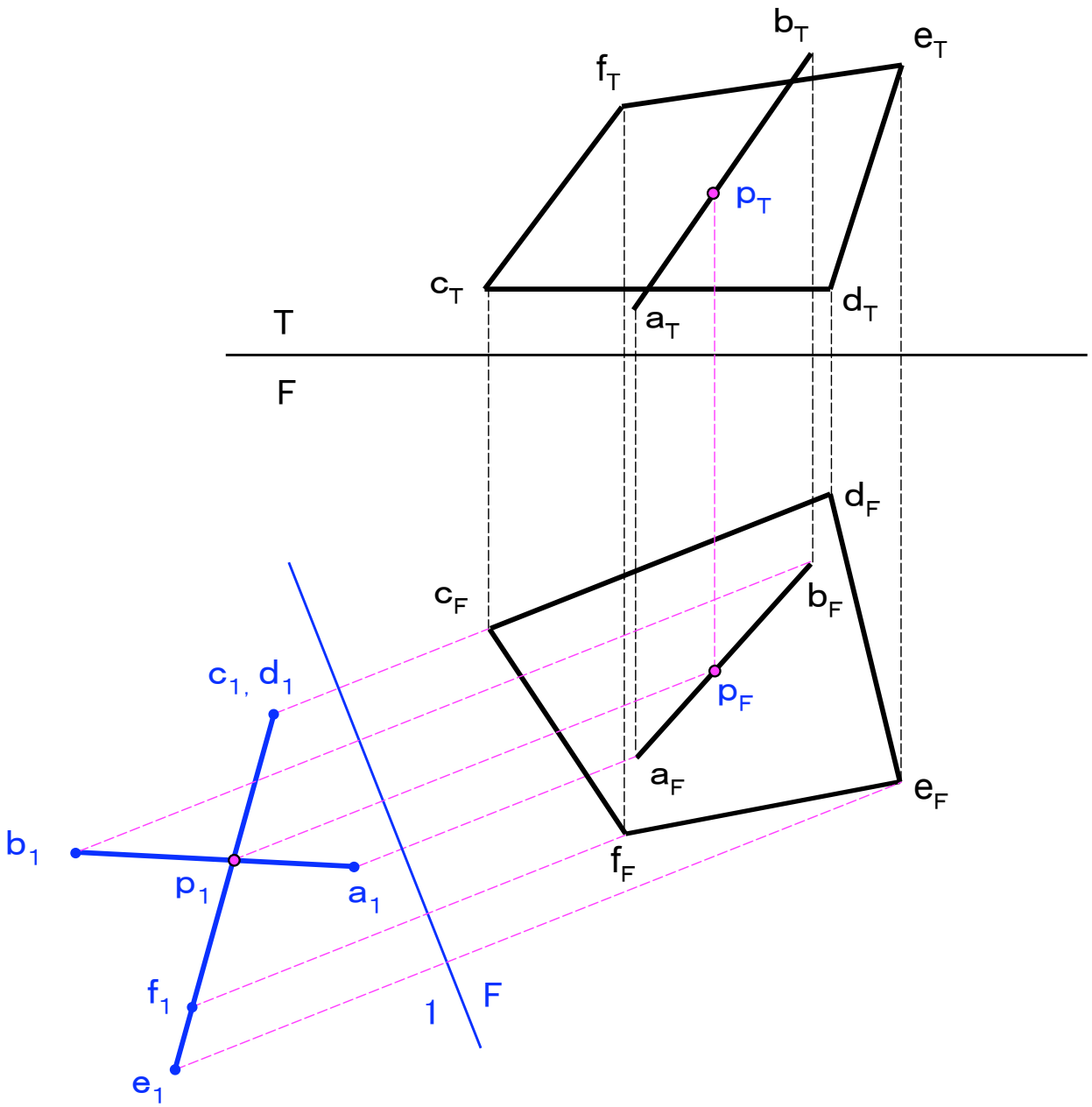

[2.3]

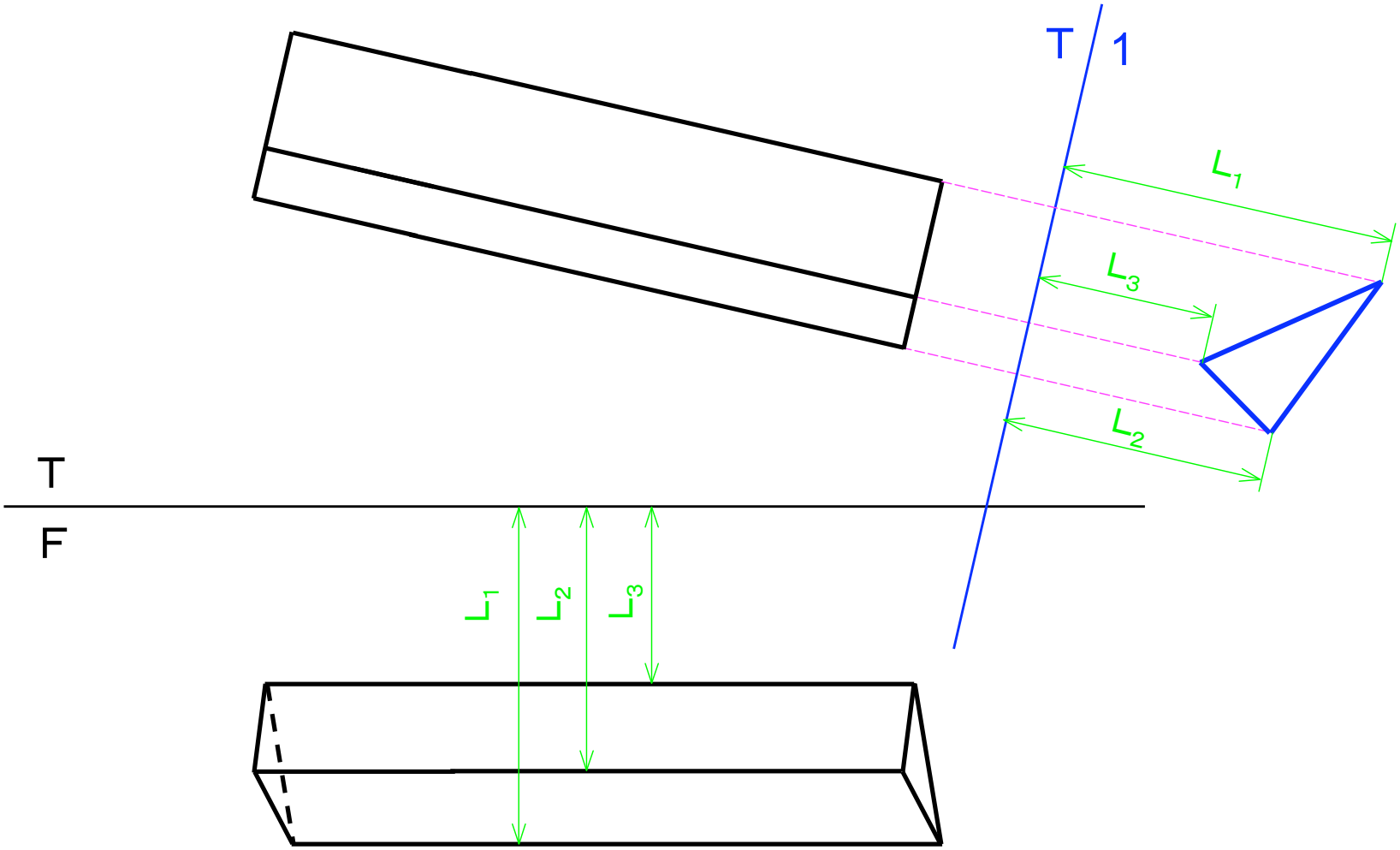

[2.4]

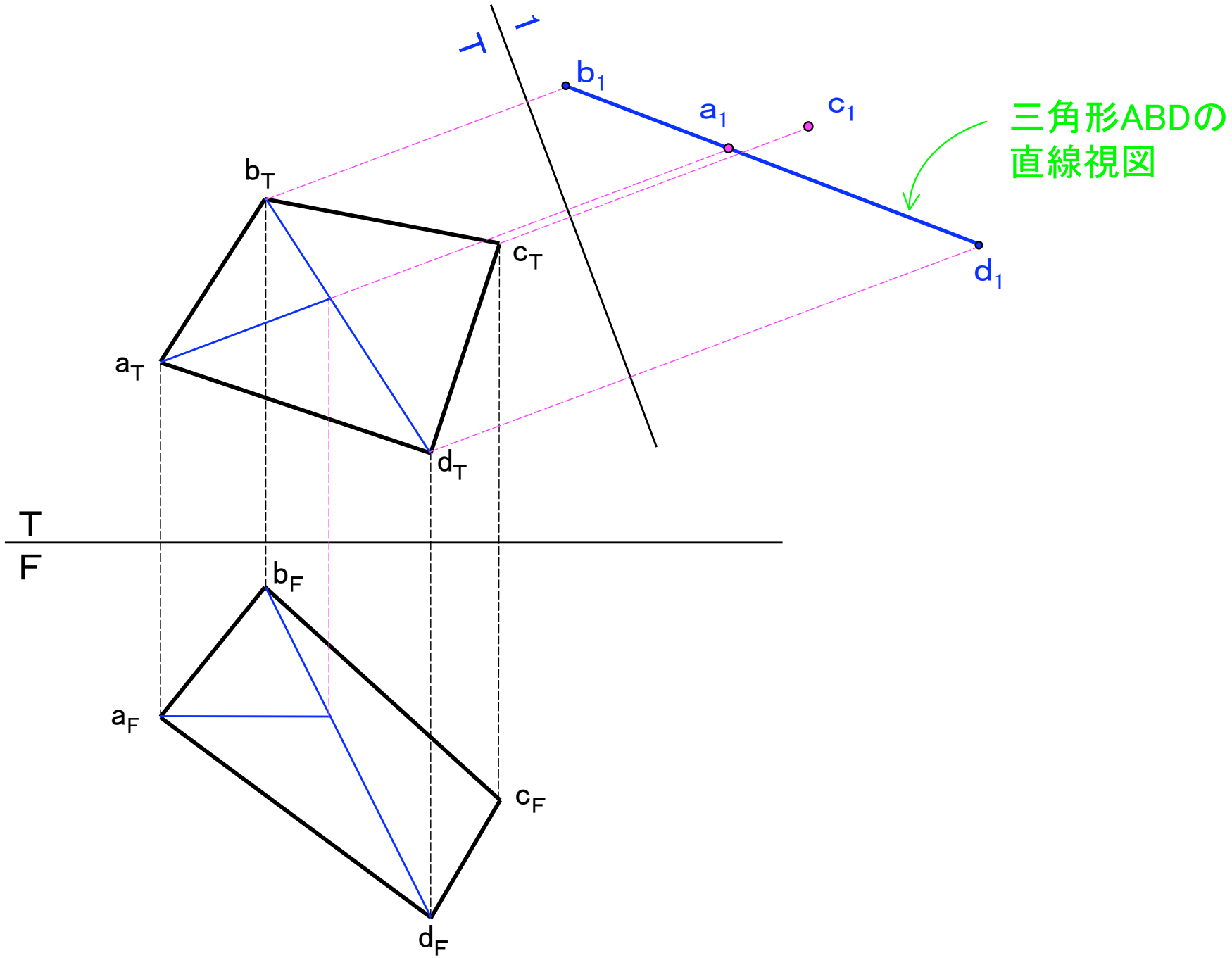

[2.5]

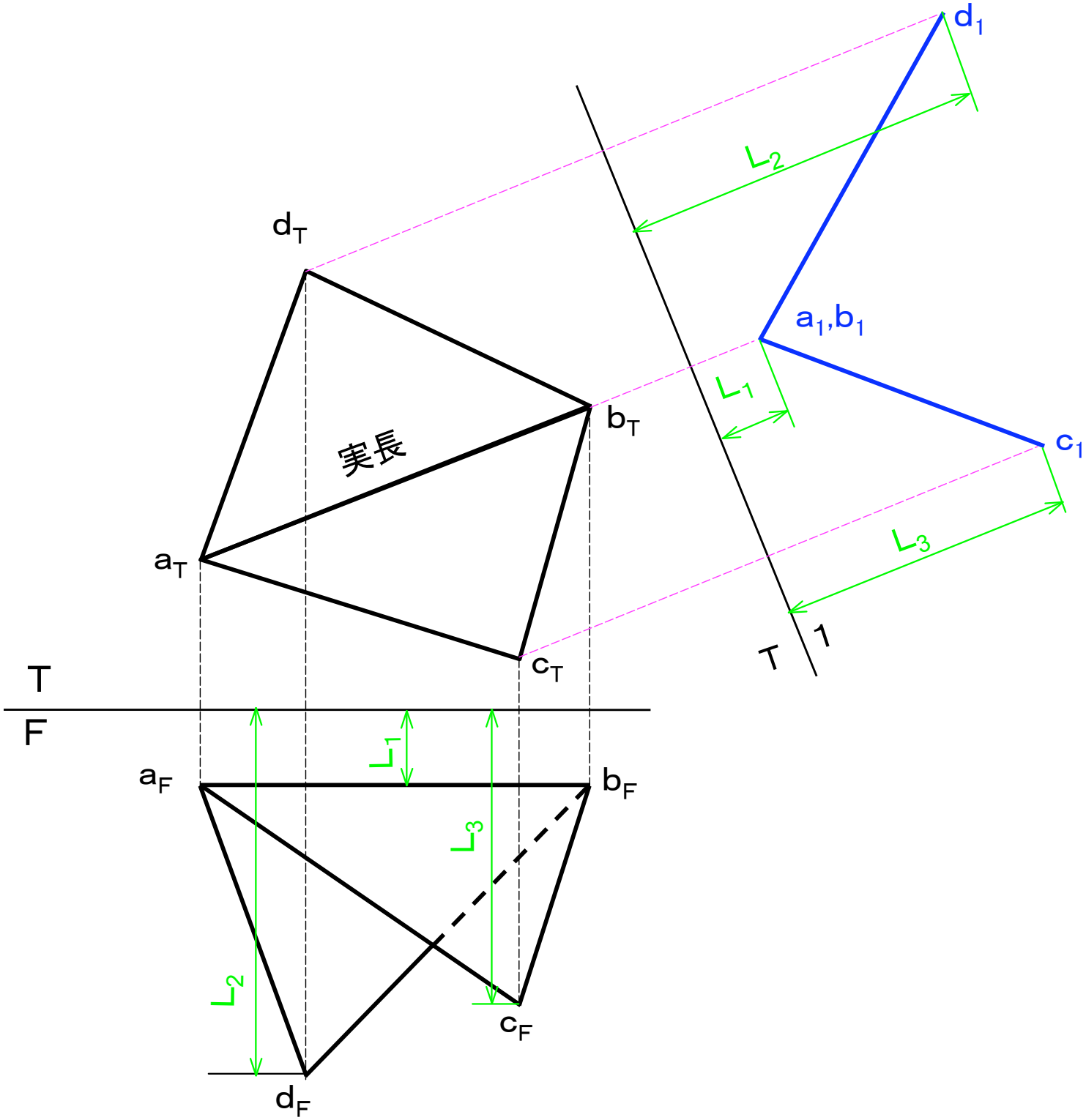

[2.6]

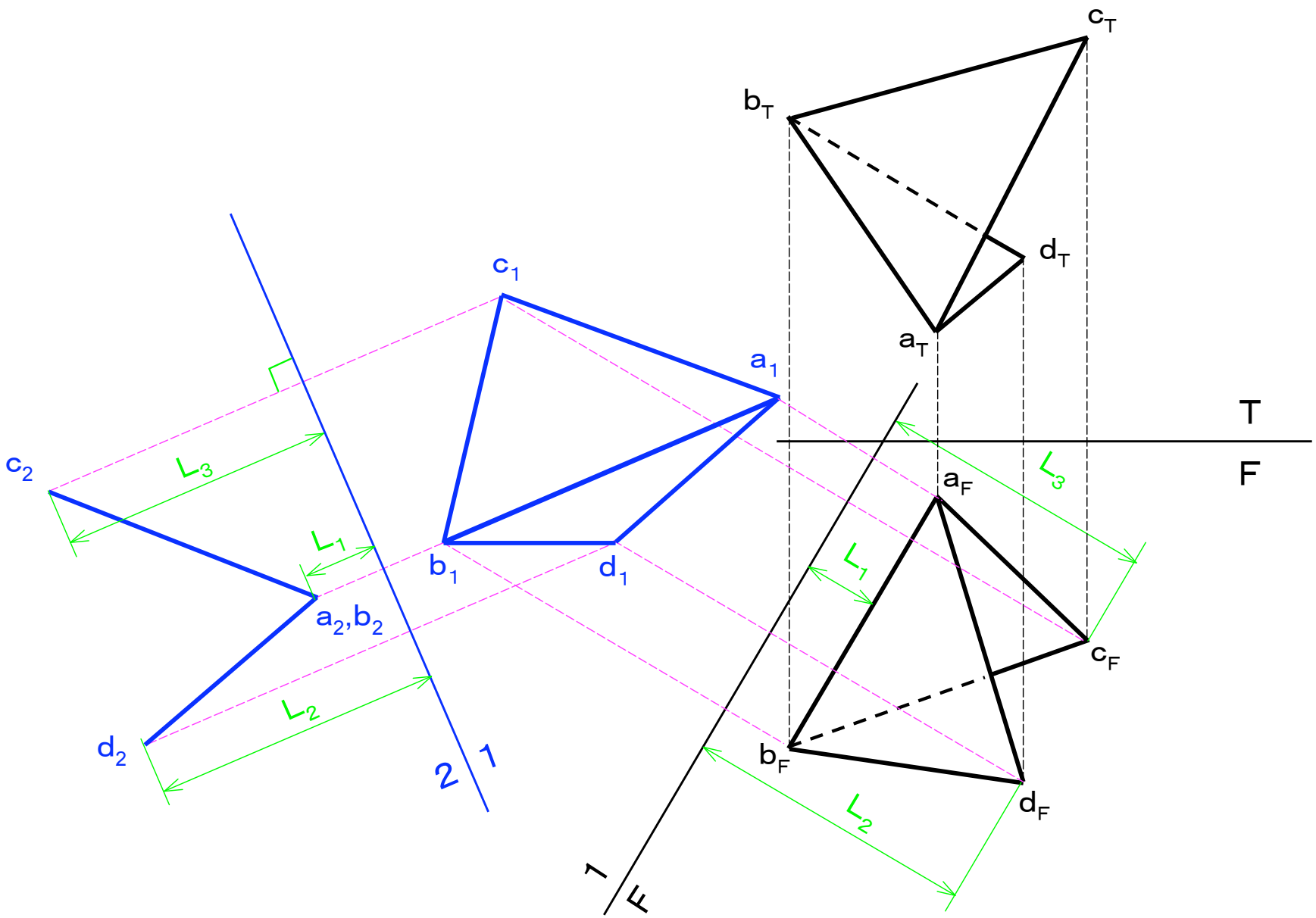
c_T
b_T
d_T
a_T
T
F
c_1
a_1
c_2
L_3
L_1
b_1
d_1
a_2,b_2
L_2
d_2
2
1
a_F
L_3
L_1
c_F
b_F
d_F
L_2
1
F