教科書修正箇所　　伊能　2012.4.9

　このOCWでは、毎回の講義に該当する部分の修正箇所を掲載する。
教科書全体の修正箇所を確認したい方は、森北出版の下記URLに正誤表が掲載されているので参照していただきたい。

http://www.morikita.co.jp/soft/66731/index.html

第1章に関係する訂正

第1章
10頁
図1.19：副基準線F/1に相当する角の部分に下ろす対応線（細い破線）の方向が直角になっていない。下に修正図を示す。

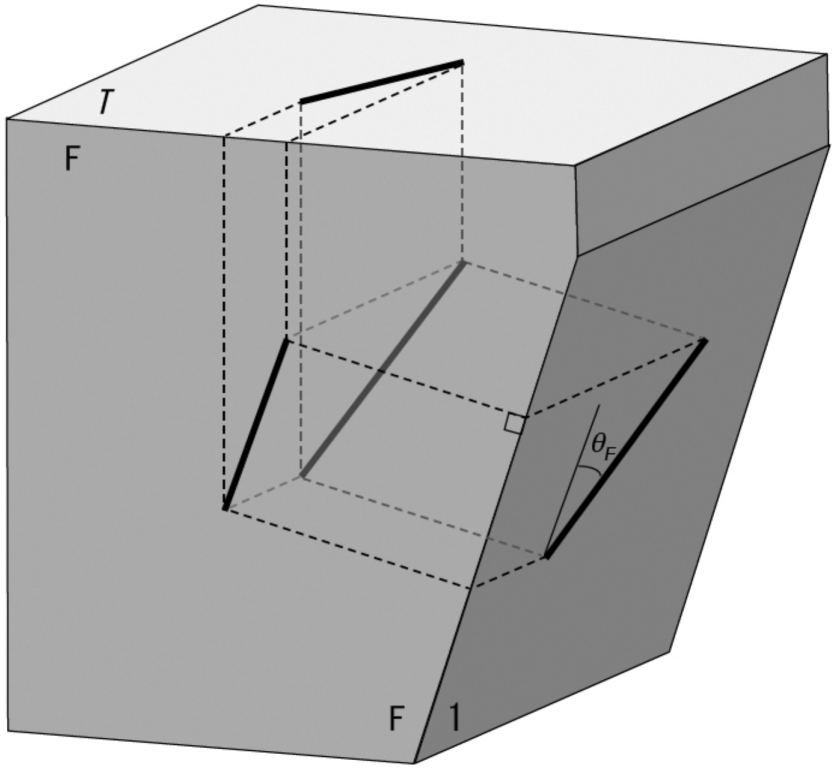

11 頁
図 1.22 の修正．破線および矢印

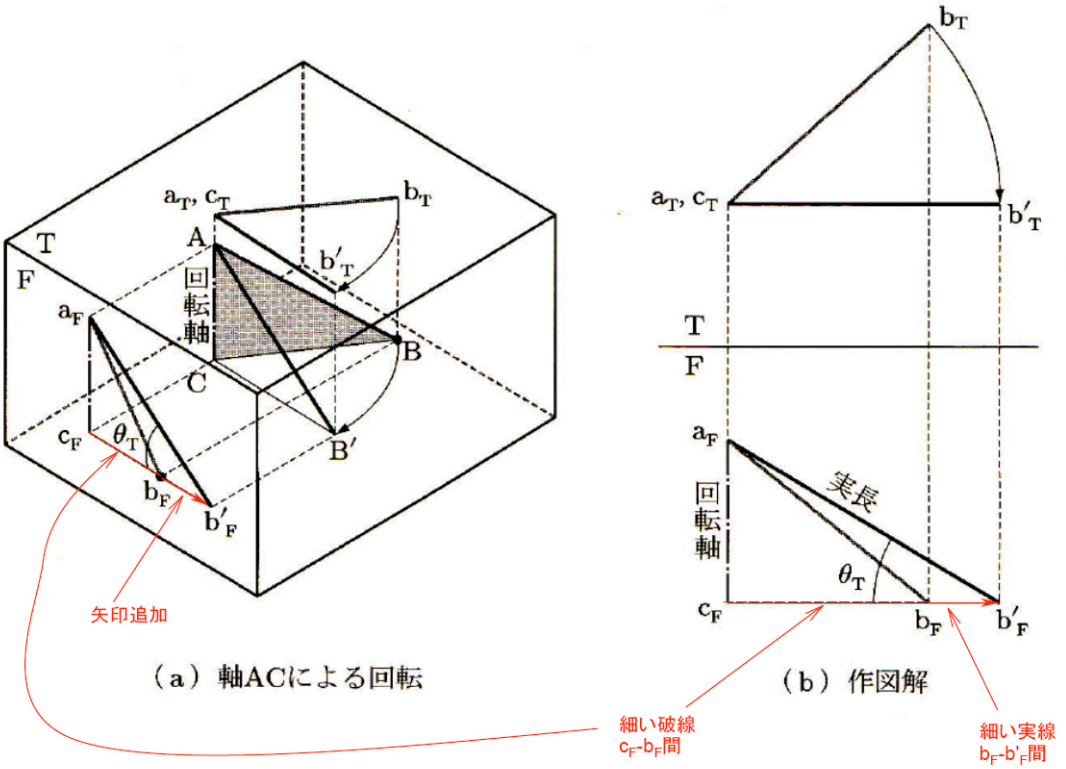

11 頁
図 1.23 の修正．破線および矢印

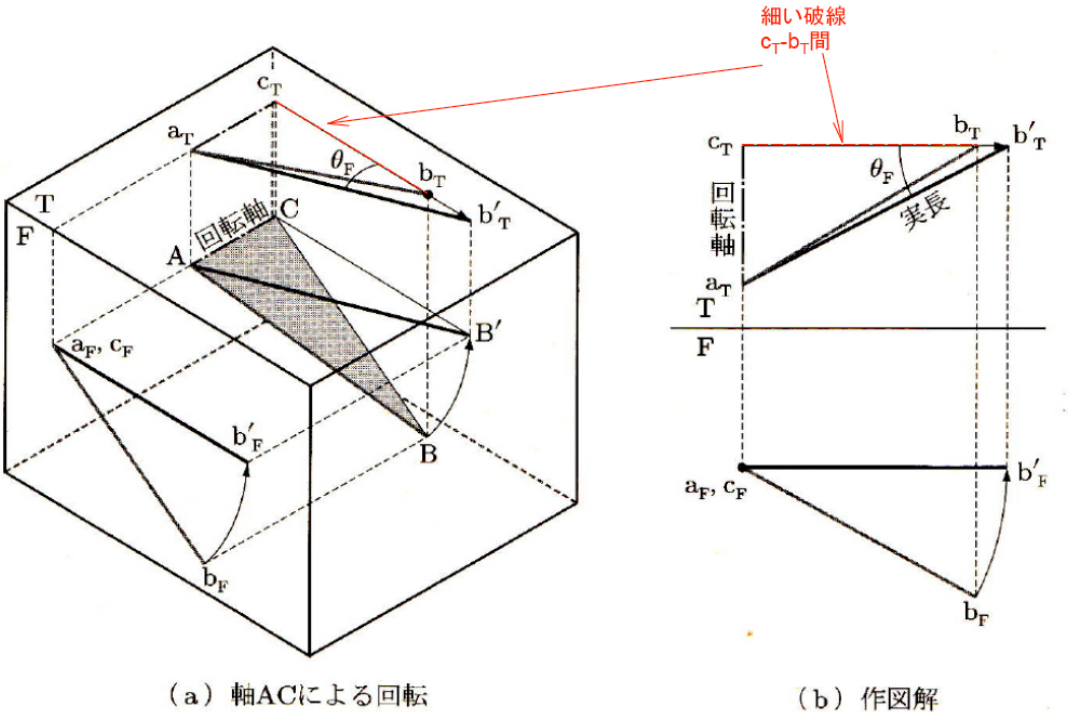

15 頁
５行目：見えない箇所は波線で→見えない箇所は破線で

17 頁
正面とのなす角度を求めよ.　→　正面とのなす角度 θ_F を求めよ.

第 1 章　演習問題解答
100 頁
【1.8】図面の中の説明の言葉を以下のように修正
　直線 AB の実長→直線 BC の実長

追加修正箇所
16 頁の練習問題【1.4】(d) の問題は、99 頁に示した解答以外にも解が存在する.
→別の pdf ファイル「第 1 章練習問題追加訂正」を参照のこと.